ARUN

Meuble bas 1205X504mm, 1 tiroir, découpe au centre, avec trou pour robinet, dessus Botticino Crema

DIMENSIONS

Longueur	1205 mm
Largeur	505 mm
Hauteur	390 mm

COULEUR ET FINITION

630 Noce canaletto (Placage de bois véritable) / Verre blanc

Combinaison des portes et des tiroirs : 1 Tiroir

Matériau : MDF

Poids net / kg : 48,5

Position du lavabo : Central

Structure du meuble : Tiroirs

Système d'ouverture et de fermeture : Tiroirs avec fermeture amortie

Type d'installation : Suspendu

DESSINS TECHNIQUES

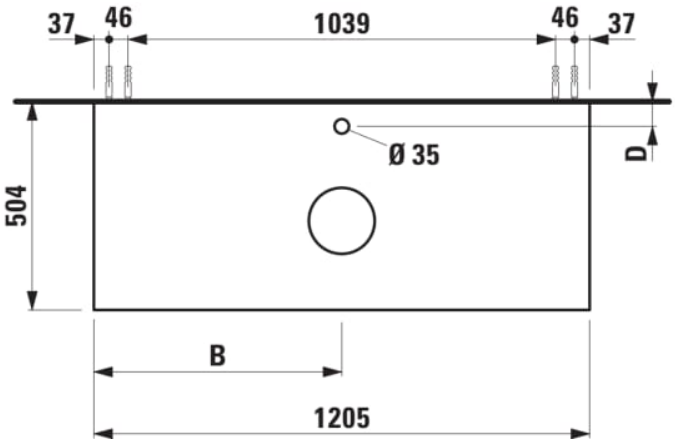

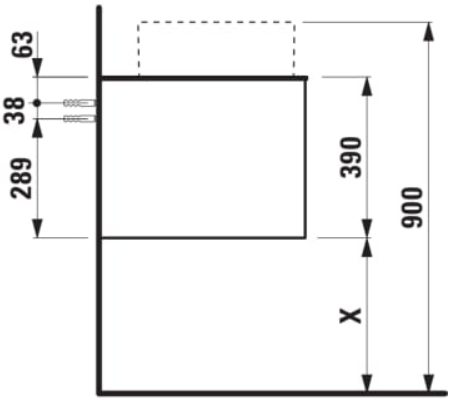

© Copyright 2026, LAUFEN Bathrooms AG | https://www.laufen.com/produits/meuble-bas-1205x504mm-1tiroir-decoupe-centre-trou-robinet-dessus-botticino-crema-H417125151...1?sku=H4171251516301

COMPATIBLE AVEC

Organisateur de tiroir "H"
en verre fumé

H4925920970001

© Copyright 2026, LAUFEN Bathrooms AG | https://www.laufen.com/produits/meuble-bas-1205x504mm-1tiroir-decoupe-centre-trou-robinet-dessus-botticino-crema-H417125151...1?sku=H4171251516301

ARUN

© Copyright 2026, LAUFEN Bathrooms AG | https://www.laufen.com/produits/meuble-bas-1205x504mm-1tiroir-decoupe-centre-trou-robinet-dessus-botticino-crema-H417125151...1?sku=H4171251516301