Technisch specificatieblad

Spandraadklem A4

Artikelnummer: 1404168



Spandraadklem voor kabel 4-9mm 11-16mm. Met V4A-schroef M4x14.

CE

A4	Roestvast staal
2B	blank, nabehandeld

Stamgegevens

Artikelnummer	1404168
Type	1020 11-16 A4
Omschrijving 1	Spandraadklem
Omschrijving 2	voor kabel 4-9 mm
Fabrikant	OBO
Dimensie	11-16mm
Materiaal	Roestvast staal 1.4571
Oppervlak Oppervlaktenorm	blank, nabehandeld
Kleinste verkoop-eenheid	50
Eenheid van hoeveelheid	Stuk
Gewicht	1,42 kg
Eenheid gewicht	kg/100 st.
CO2-voetafdruk (GWP) van wieg tot poort	0,0846 kg CO2e / 1 Stuk

Technisch specificatieblad

Spandraadklem A4

Artikelnummer: 1404168

Afmetingen

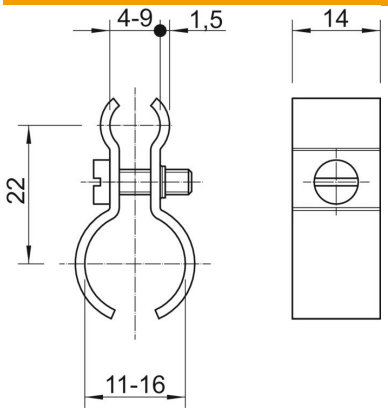

Maat A	22 mm

Technische gegevens

Uitvoering	niet geïsoleerd
ROHS-conform	ja
Schroef	M4x14