Fiche technique

Collier de serrage pour filin acier A4

Référence: 1404168



Collier de serrage pour filin de 4-9 mm 11-16 mm. Avec vis V4A M4x14.

CE

A4	Acier inoxydable 1.4571
2B	nu, traité

Données de base

Référence	1404168
Typee	1020 11-16 A4
Désignation 1	Collier de serrage pour filin
Désignation 2	pour câble de 4-9 mm
Fabricant	OBO
Dimension	11-16mm
Matériau	Acier inoxydable 1.4571
Surface Norme de surface	nu, traité
Unité d'emballage minimale	50
Unité de quantité	pc
Poids	1,42 kg
Unité de poids	kg/100 pc
Empreinte CO2 (GWP) du berceau à la porte	0,0846 kg CO2e / 1 Pièce

Fiche technique

Collier de serrage pour filin acier A4

Référence: 1404168

Dimensions

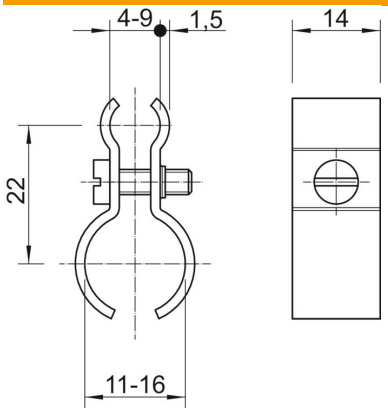

Cote A	22 mm

Caractéristiques techniques

Modèle	non isolé
Vis	M4x14