Technisch specificatieblad

Spandraadklem G

Artikelnummer: 1404180



Voor de bevestiging van leidingen aan spankabels. Met schroef M4 x 13.

CE

St	Staal
G	galvanisch verzinkt

Stamgegevens

Artikelnummer	1404180
Type	1020 14-18 G
Omschrijving 1	Spandraadklem
Omschrijving 2	voor kabel 4-9 mm
Fabrikant	OBO
Dimensie	14-18mm
Materiaal	Staal
Oppervlak	galvanisch verzinkt
Oppervlaktenorm	EN ISO 19598 / EN ISO 4042
Kleinste verkoop-eenheid	50
Eenheid van hoeveelheid	Stuk
Gewicht	1,65 kg
Eenheid gewicht	kg/100 st.
CO2-voetafdruk (GWP) van wieg tot poort	0,0408 kg CO2e / 1 Stuk

Technisch specificatieblad

Spandraadklem G

Artikelnummer: 1404180

Afmetingen

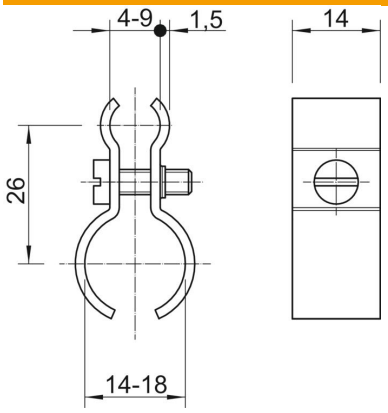

Maat A	26 mm

Technische gegevens

Aantal kabels/ buizen	1
Uitvoering	niet geïsoleerd
ROHS-conform	ja
Schroef	M4x14