# Technisch specificatieblad

## Afdekplaat VH, voor CEE-contact

## Artikelnummer: 6109838

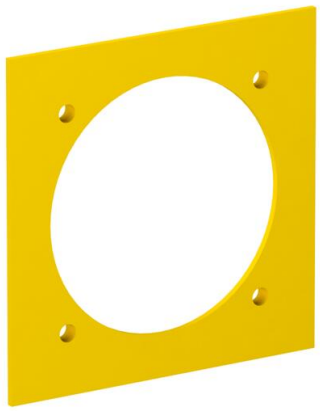

Afdekplaat met een Ø 70-mm-opening voor inbouw van een CEE-contactdoos 16/32 A met 60-mm-bevestigingsrail, inclusief 4 bevestigingsschroeven.

Opmerking omtrent de max. uitrusting:
max. 2 CEE-contactdozen 16/32 A in een voedingseenheid VH-4
max. 4 CEE-contactdozen 16/32 A in een voedingseenheid VH-8

CE

PA Polyamide

### Stamgegevens

| | |
|---|---|
| Artikelnummer | 6109838 |
| Type | VH-P3 |
| Omschrijving 1 | Afdekplaat |
| Omschrijving 2 | 1x CEE |
| Fabrikant | OBO |
| Dimensie | 95x95mm |
| Kleur | koolzaadgeel; RAL 1021 |
| Materiaal | Polyamide |
| Kleinste verkoop-eenheid | 1 |
| Eenheid van hoeveelheid | Stuk |
| Gewicht | 1,83 kg |
| Eenheid gewicht | kg/100 st. |
| CO2-voetafdruk (GWP) van wieg tot poort | 0,0876 kg CO2e / 1 Stuk |

# Technisch specificatieblad

## Afdekplaat VH, voor CEE-contact

## Artikelnummer: 6109838

### Afmetingen




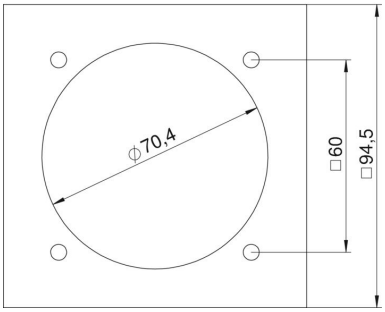


| | |
|---|---|
| Breedte | 94,5 mm |
| Hoogte | 94,5 mm |

### Technische gegevens

| | |
|---|---|
| Aantal eenheden | 1 |
| Model opening | Rond |
| Type bevestiging | Schroefbaar |
| Blinddeksel | nee |
| Halogeenvrij | ja |
| Installatietechniek | CEE 60x60 mm |
| ROHS-conform | ja |
| Beschermingsgraad | IP20 |