Technisch specificatieblad

Staaldraadklem A4

Artikelnummer: 5305016

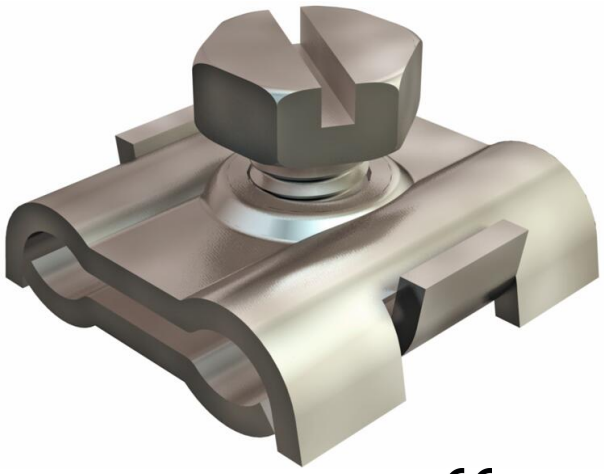

Tot de kabel- en buisbevestigingen uit de speciale systemen behoren kabelbinders en span- en montagebanden waarmee kabel- en buisinstallaties op en aan kabeldraagsystemen zoals kabel- of draadgoten of andere montageconstructies kunnen worden bevestigd. Ook een compleet spandraadsysteem voor het opvangen en afhangen van kabelgewichten behoort tot het speciale systeem.

CE

A4	Roestvast staal
2B	blank, nabehandeld

Stamgegevens

Artikelnummer	5305016
Type	261 3-6 A4
Omschrijving 1	Staaldraadklem
Fabrikant	OBO
Dimensie	3-6mm
Materiaal	Roestvast staal 1.4571
Oppervlak	blank, nabehandeld
Oppervlaktenorm	
Kleinste verkoop-eenheid	100
Eenheid van hoeveelheid	Stuk
Gewicht	1,498 kg
Eenheid gewicht	kg/100 st.
CO2-voetafdruk (GWP) van wieg tot poort	0,112 kg CO2e / 1 Stuk

Technisch specificatieblad

Staaldraadklem A4

Artikelnummer: 5305016

Afmetingen

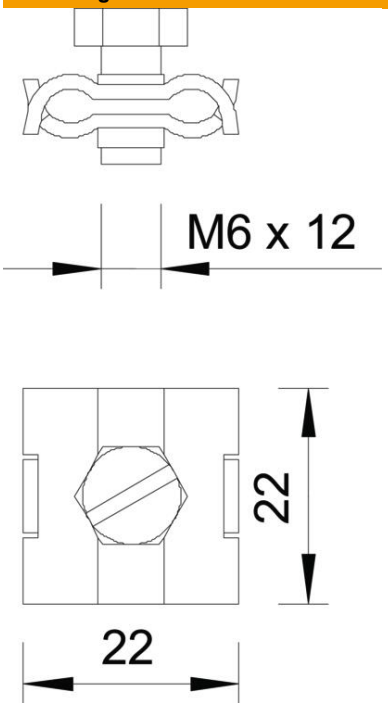

Technische gegevens

Uitvoering	niet geïsoleerd
voor kabeldiameter max.	6 mm
voor kabeldiameter min.	3 mm
ROHS-conform	ja
Schroef	M6x12