Merk	hansgrohe
Artikelnaam	**Metropol** ééngreeps wastafelmengkraan 230 met rechte greep en PushOpen afvoerplug
Art.nr.	32511340
Oppervlakte	Brushed Black Chrome
Netto prijs	752,96 EUR

Product foto

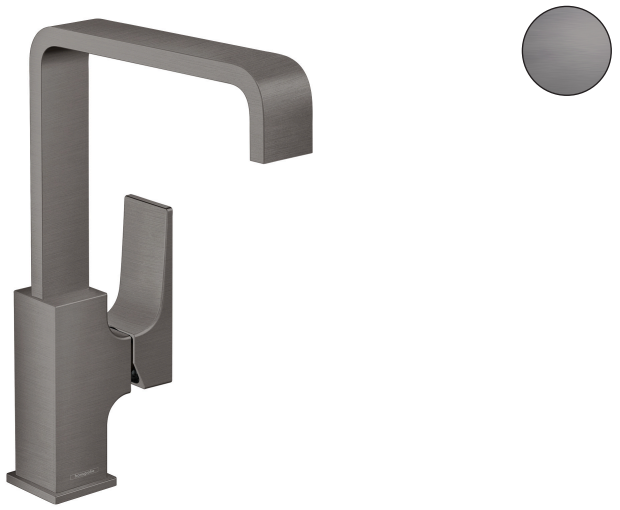

Maat tekeningen

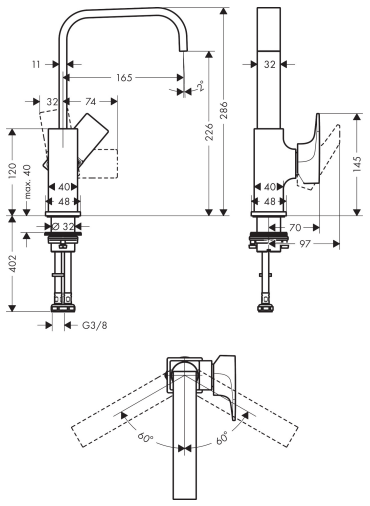

Kenmerken

- ComfortZone: 230
- voorsprong uitloop 165 mm
- uitloophoogte: 226 mm
- greepvariant: rechte greep
- met draaibare uitloop
- draaibereik met draaibare uitloop van 120° voor meer bewegingsvrijheid
- straalsoort: normale straal
- maximale doorstroomhoeveelheid bij 3 bar: 5 l/min
- keramisch kardoes
- push-open afvoergarnituur G 1¼
- materiaal afvoergarnituur: metaal
- de greep bevindt zich onderaan aan de zijkant van de kraan (niet geschikt voor waskommen)
- EU taxonomie: max 6l/min - draagt substantieel bij aan duurzaamheid

Technologie

Comfort Zone
EcoSmart
AirPower

Straalsoorten

Normal Spray

Certificaat

kiwa

Merk	hansgrohe
Artikelnaam	**Metropol** ééngreeps wastafelmengkraan 230 met rechte greep en PushOpen afvoerplug
Art.nr.	32511340
Oppervlakte	Brushed Black Chrome
Netto prijs	752,96 EUR

Stroomschema

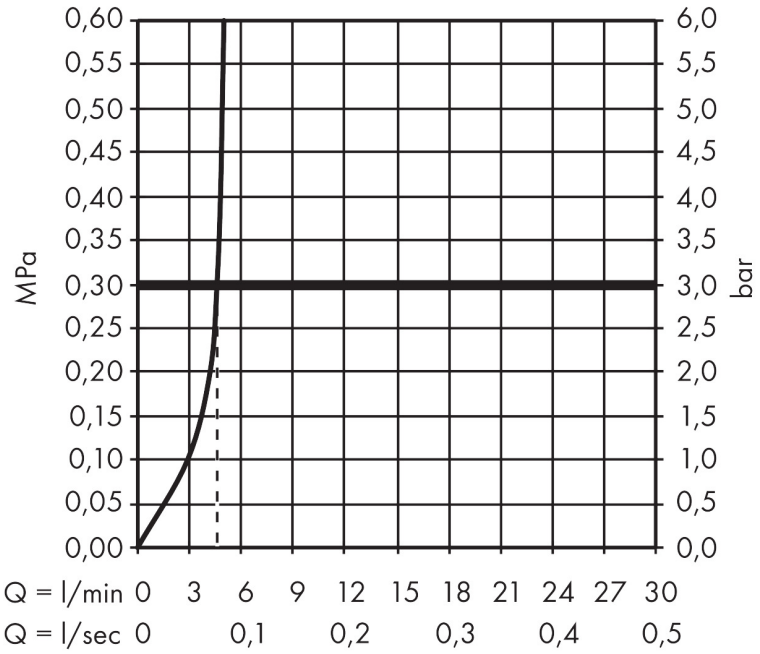

Merk	hansgrohe
Artikelnaam	**Metropol** ééngreeps wastafelmengkraan 230 met rechte greep en PushOpen afvoerplug
Art.nr.	32511340
Oppervlakte	Brushed Black Chrome
Netto prijs	752,96 EUR

Explosietekening voor bouwjaar: >07/21

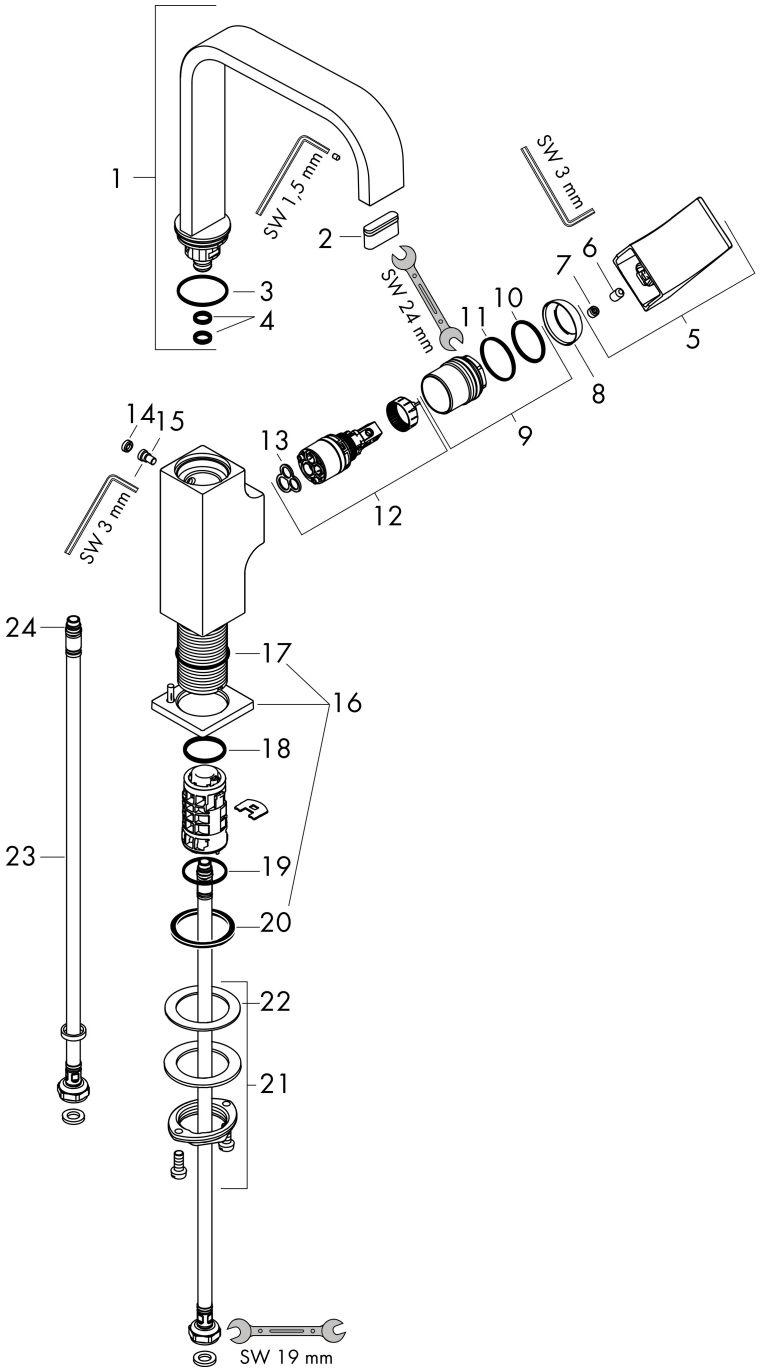

Merk	hansgrohe
Artikelnaam	**Metropol** ééngreeps wastafelmengkraan 230 met rechte greep en PushOpen afvoerplug
Art.nr.	32511340
Oppervlakte	Brushed Black Chrome
Netto prijs	752,96 EUR

Onderdelen voor bouwjaar: >07/21

Pos	Beschrijving	Art.nr.	Prijs
1	uitloop 165 mm	93084340	468,62
2	straalschijf	93085000	26,73
3	O-ring 30x1,5	98433000	3,12
4	O-ring 8x2	98112000	3,12
5	inbusschroef M6x10 DIN 916	96029000	3,12
6	greep	93082340	81,12
7	greepstop	95704000	3,12
8	afdekkap	95493340	25,90
9	moer	93086000	
10	O-Ring 22x2	98185000	3,12
11	O-ring 27x1,5	92527000	8,01
12	kardoes compl.	97685000	54,08
13	dichting	98865000	26,73
14	Stop	93087000	3,12
15	schroef	93088000	34,01
16	rozet	93048340	51,06
17	O-ring 32x1,5	92936000	3,12
18	O-ring 24x2	98388000	3,12
19	O-ring 26x1,5	98390000	3,12
20	vlakdichting	98749000	4,99
21	schachtbevestigingsset compl. (Ø 32)	13961000	21,22
22	stelring	97548000	3,12
23	aansluitslang 450 mm M8x0,75 G3/8	97206000	26,73
24	O-ring 6,6x1,6	93019000	3,12
a	Afvoerplug Push-Open	50100340	93,10
b	schachtverlenging	13898000	66,87