ARUN

Meuble bas 1205X504mm, 1 tiroir, découpe au centre, avec trou pour robinet, dessus Piasentina Grigio

DIMENSIONS

Longueur	1205 mm
Largeur	505 mm
Hauteur	390 mm

COULEUR ET FINITION

250 Chêne clair

Combinaison des portes et des tiroirs : 1 Tiroir

Matériau : MDF

Poids net / kg : 48,5

Position du lavabo : Central

Structure du meuble : Tiroirs

Système d'ouverture et de fermeture : Tiroirs avec fermeture amortie

Type d'installation : Suspendu

DESSINS TECHNIQUES

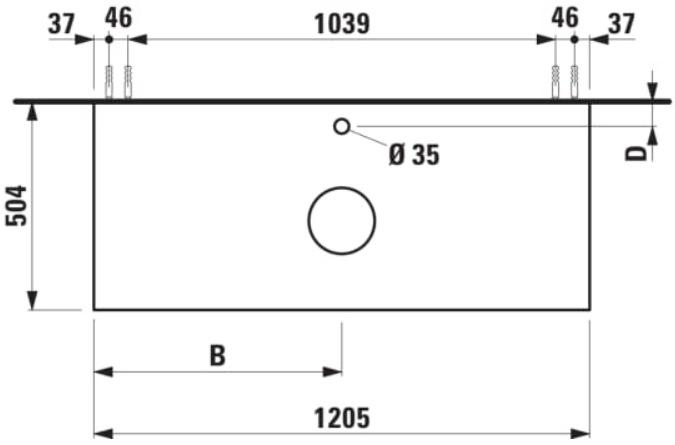

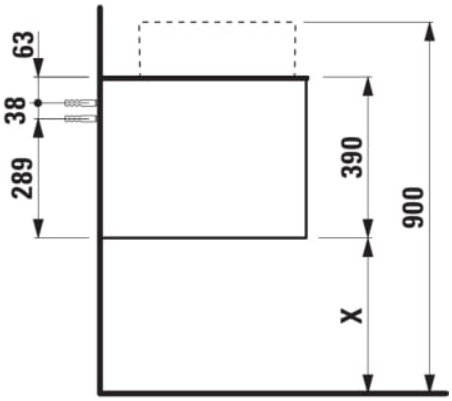

© Copyright 2026, LAUFEN Bathrooms AG | https://www.laufen.com/produits/meuble-bas-1205x504mm-1tiroir-decoupe-centre-trou-robinet-dessus-piasentina-grigio-H416125151…1?sku=H4161251512501

COMPATIBLE AVEC

Organisateur de tiroir "H"
en verre fumé

H4925920970001

© Copyright 2026, LAUFEN Bathrooms AG | https://www.laufen.com/produits/meuble-bas-1205x504mm-1tiroir-decoupe-centre-trou-robinet-dessus-piasentina-grigio-H416125151...1?sku=H4161251512501

ARUN

© Copyright 2026, LAUFEN Bathrooms AG | https://www.laufen.com/produits/meuble-bas-1205x504mm-1tiroir-decoupe-centre-trou-robinet-dessus-piasentina-grigio-H416125151…1?sku=H4161251512501