Merk	hansgrohe
Artikelnaam	**Focus** éengreeps wastafelmengkraan 100 CoolStart zonder afvoer
Art.nr.	31509000
Oppervlakte	chroom
Netto prijs	156,09 EUR

Product foto

Maat tekeningen

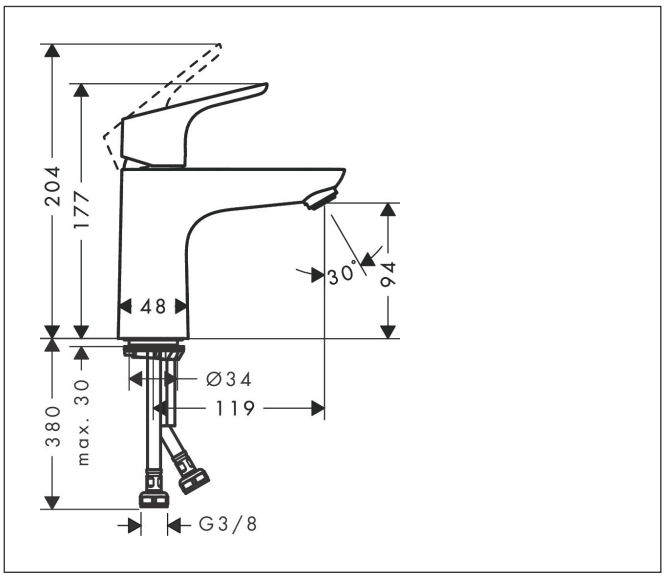

Kenmerken

- ComfortZone: 100
- voorsprong uitloop 119 mm
- uitloophoogte: 94 mm
- greepvariant: rechte greep
- vaste uitloop
- straalsoort: normale straal
- maximale doorstroomhoeveelheid bij 3 bar: 5 l/min
- keramisch kardoes
- koud water met de greep in de middenpositie, bespaart energie en kosten
- EU taxonomie: max 6l/min - draagt substantieel bij aan duurzaamheid

Technologie

Comfort Zone · CoolStart · EcoSmart · AirPower · Quick Clean

Straalsoorten

Normal Spray

Certificaat

EPD

Merk	hansgrohe
Artikelnaam	**Focus** ééngreeps wastafelmengkraan 100 CoolStart zonder afvoer
Art.nr.	31509000
Oppervlakte	chroom
Netto prijs	156,09 EUR

Stroomschema

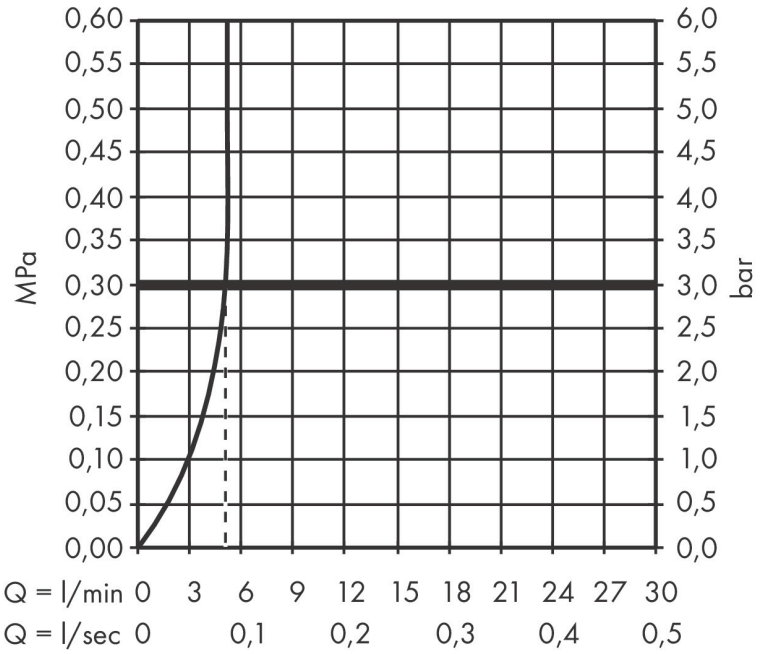

Merk	hansgrohe
Artikelnaam	**Focus** ééngreeps wastafelmengkraan 100 CoolStart zonder afvoer
Art.nr.	31509000
Oppervlakte	chroom
Netto prijs	156,09 EUR

Explosietekening voor bouwjaar: >05/17

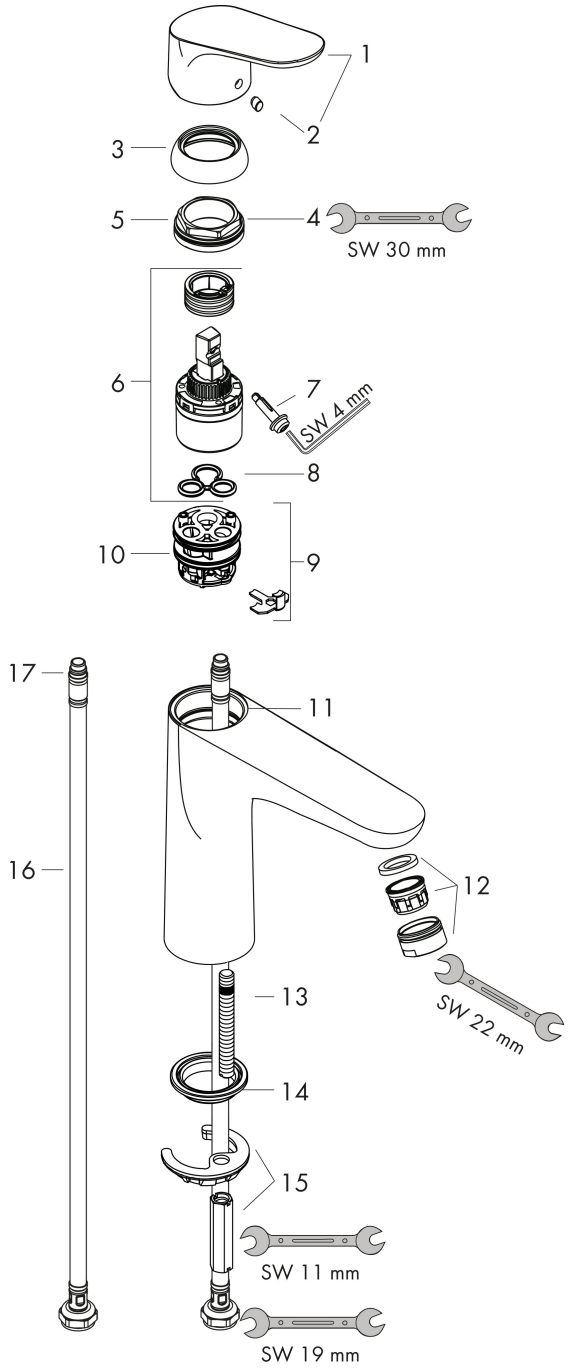

Merk	hansgrohe
Artikelnaam	**Focus** ééngreeps wastafelmengkraan 100 CoolStart zonder afvoer
Art.nr.	31509000
Oppervlakte	chroom
Netto prijs	156,09 EUR

Onderdelen voor bouwjaar: >05/17

Pos	Beschrijving	Art.nr.	Prijs
1	greep	98325000	54,08
2	greepstop	96338000	3,12
3	afdekkap	97406000	17,26
4	moer	97209000	13,21
5	O-Ring 32x2	98193000	3,12
6	kardoes compl.	92730000	54,08
7	borgschroef	95140000	4,99
8	dichting	95008000	8,01
9	kardoesadapter	98324000	13,21
10	O-Ring 30x2	98186000	3,12
11	O-ring 35x2	92604000	4,99
12	perlator M24x1 (5 l/min)	13185000	16,06
13	schroef M8 x 68	97736000	4,99
14	dichting Ø 42	98722000	4,99
15	schachtbevestigingsset compl.	96016000	26,73
16	aansluitslang 450 mm M8x0,75 G3/8	97206000	26,73
17	O-ring 6,6x1,6	93019000	3,12
a	Afvoerplug Push-Open	50100000	61,94
1	greep	98325000	54,08
2	greepstop	96338000	3,12
3	afdekkap	97406000	17,26
4	moer	97209000	13,21
5	O-Ring 32x2	98193000	3,12
6	kardoes compl.	92730000	54,08
7	borgschroef	95140000	4,99
8	dichting	95008000	8,01
9	kardoesadapter	98324000	13,21
10	O-Ring 30x2	98186000	3,12
11	O-ring 35x2	92604000	4,99
12	perlator M24x1 (5 l/min)	92372000	17,26
13	schroef M8 x 68	97736000	4,99
14	dichting Ø 42	98722000	4,99
15	schachtbevestigingsset compl.	96016000	26,73
16	aansluitslang 450 mm M8x0,75 G3/8	97206000	26,73

Merk	hansgrohe
Artikelnaam	**Focus** ééngreeps wastafelmengkraan 100 CoolStart zonder afvoer
Art.nr.	31509000
Oppervlakte	chroom
Netto prijs	156,09 EUR

Onderdelen voor bouwjaar: >05/17

Pos	Beschrijving	Art.nr.	Prijs
17	O-ring 6,6x1,6	93019000	3,12
a	Afvoerplug Push-Open	50100000	61,94