PHILIPS

SM504T 66S/830 WIA DA35W WH

910505102393



signify interact

Service tag

StoreSet Linear, Track panel, 46 W, L1200 mm, 6600 lm, 3000 K, Draadloos, Interact Ready, Dubbel asymmetrische optiek, 35°, brede bundel, Helder, Wit

Track panel, L1200 mm, Geëxtrudeerd aluminium, Wit, Draadloze driver InterAct System-ready, 6600 lm, 46 W, 143 lm/W, 3000 K, (0.43, 0.40) SDCM<3, Dubbel asymmetrische optiek, 35°, brede bundel, Helder, Polycarbonaat, IP 20 | Bescherming tegen vingers, IK02 | 0,2 J standaard, Veiligheidsklasse I, Spanningsrail

Waarschuwingen en veiligheid

- De overkapping en optische oppervlakken mogen alleen worden gereinigd met een zachte, pluisvrije doek en zonder schoonmaakmiddelen.

Algemene informatie

Lichtbron vervangbaar	Nee
Aantal VSA's	1 unit
Driver/VSA inbegrepen	Ja
Sustainability rating	Unclassified
Servicetag	Ja
Lamptype	LED
Waardeschaal	Best
Garantieperiode	5 jaar

Gegevens lichttechniek

Lichtstroom	6.600 lm
Verzadigd rood (R9)	<50
Gecorreleerde kleurtemperatuur (nom.)	3000 K
Lichtrendement (gespec.) (nom.)	143 lm/W
Kleurweergave-index (CRI)	>80
Bundelhoek lichtbron	120 graden
Kleur lichtbron	830 warmwit
Optiektype	Dubbel asymmetrische optiek, 35°, brede bundel
Bundelspreiding armatuur	104° x 98°
Unified Glare Rating (UGR)	Not applicable

Bedrijfs- en elektrische gegevens

Ingangsspanning	220 tot 240 V
Ingangsfrequentie	50 to 60 Hz
Aanvankelijk energiegebruik CLO	- W
Average CLO power consumption	- W
Aanloopstroom	19 A
Aanlooptijd inschakelpiek	0,23 ms
Energieverbruik	46 W
Arbeidsfactor	0.9
Aansluiting	Spanningsrail
Kabel	-
Aantal producten op MCB van 16 A type B	24
Geschikt voor willekeurige schakeling	Ja
IEC beschermingsklasse	Veiligheidsklasse I
Totale harmonische vervorming	20 %

Dimbaarheid en regelsystemen

Dimbaar	Ja
Driver/voedingsunit/ transformator	Draadloze driver InterAct System-ready
Lichtregeling	Draadloos
Constante lichtopbrengst	Nee
Maximaal dimniveau	1%
Connectiviteit	Interact Ready

Eigenschappen behuizing en afmetingen

Materiaal behuizing	Geëxtrudeerd aluminium
Reflectormateriaal	Aluminium
Materiaal optiek	Polycarbonaat
Materiaal optische lichtkap/lens	Polycarbonaat
Fixation material	Polyamide
Kleur behuizing	Wit
Afwerking optische lichtkap/lens	Helder
Totale lengte	1.153 mm
Totale breedte	64 mm
Totale hoogte	74 mm
Afmetingen (hoogte x breedte x diepte)	74 x 64 x 1153 mm
Beschermingsklasse	IP 20 [Bescherming tegen vingers]
IK-classificatie	IK02 [0,2 J standaard]
Nettogewicht (per stuk)	1,800 kg

Keurmerken en classificaties

Gloeidraadtest	Temperatuur 650 °C, duur 30 s
Brandbaarheidsmarkering	Voor montage op normaal brandbare oppervlakken
CE-markering	Ja
ENEC-markering	ENEC-markering
Fotobiologisch risico	Photobiological risk group 1 @200mm to EN62778
Conform EU RoHS-richtlijn	Ja
Prestaties bij omgevingstemperatuur Tq	25 °C
Bereik omgevingstemperatuur	+10 tot +35 °C

Initiële prestaties (conform IEC)

Tolerantie lichtstroom	+/-10%
Aanvankelijke kleurkwaliteit	(0.43, 0.40) SDCM<3
Tolerantie energieverbruik	+/-10%
Standaardafwijking kleurcombinatie (McAdam-ellips)	SDCM≤3

Prestaties gedurende tijd (conform IEC)

Uitvalpercentage van regel-VSA bij mediaan bruikbare levensduur van 50.000 uur	10 %
Uitvalpercentage voorschakelapparatuur bij mediaan bruikbare levensduur van 100.000 uur	10 %
Lumenbehoud (EN-IEC 62722-2-1) bij mediaan bruikbare levensduur van 50.000 uur	L90
Lumenbehoud (EN-IEC 62722-2-1) bij mediaan bruikbare levensduur van 100.000 uur	-

Duurzaamheidsgegevens

Reparatieklasse	Bij reparatieklasse C kan de driver van dit armatuur worden vervangen door een servicetechnicus. Er is speciale zorg nodig bij het demonteren en weer monteren, en er kan specifiek gereedschap nodig zijn. Onderdelen en documentatie zijn enige tijd beschikbaar.
Ingebedde koolstof (A1-A3)	30,2 kg CO_2e
Verhouding van bewerkte materialen in product	8,36 %
Recyclebare inhoudsverhouding van het eindproduct	37,6 %
GWP totaal B6 (kg CO2eq) Opgegeven eenheid	Bereken met uw lokale energiemixwaarde: Vermogen (kW, aangegeven eenheid) * Levensduur (uren, aangegeven eenheid) * Energiemix (kg CO2eq / kWh)
GWP totaal B6 (kg CO2eq) Functionele eenheid	Bereken met uw lokale energiemixwaarde: Aangegeven vermogen (kW) * 1000 (lm) / lumenoutput (lm) Aangegeven eenheid * 35000 (uur) * energiemix (kg CO2 eq / kWh)
Verhouding niet-primair materiaal van de verpakking	Karton > 80% gerecycled
Verhouding recyclebare inhoud van verpakking	Recyclingpercentage karton > 80%
Verpakkingsmateriaal	Karton

Productgegevens

Productnaam voor bestelling	SM504T 66S/830 WIA DA35W WH
Volledige productnaam	SM504T 66S/830 WIA DA35W WH
Full EOC	872016901413800
Bestelcode	8720169014138
Materiaalnr. (12NC)	910505102393
Lokale code	8720169014138
Numerator - Aantal per pak	1
EAN/UPC - product/behuizing	8720169014138
Numerator - Dozen per buitendoos	1
EAN/UPC - Case	8720169014138
Code productfamilie	SM504T [STORESET LINEAR]

Maatschets

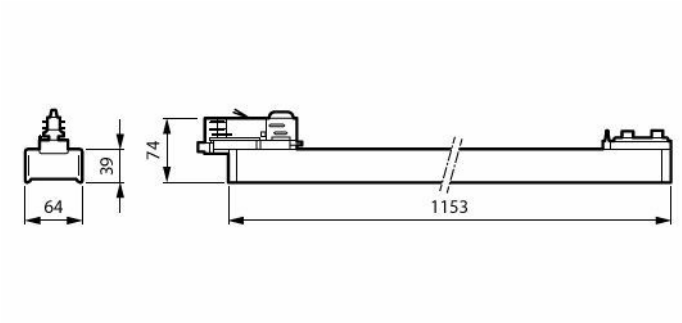

Polar normal diagrammen

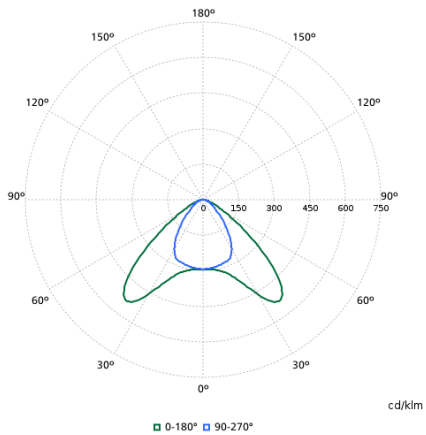

Gerelateerde documenten

Documenten en certificaten	Documentnaam	Downloaden
Installation Instructions	Storeset Linear SM504T_MI-INI.pdf	Downloaden

Lichttechnische files	Documentnaam	Downloaden
IES File	sm504t-66s-830-wia-da35w-wh-910505102393.ies	Downloaden
LDT File	sm504t-66s-830-wia-da35w-wh-910505102393.ldt	Downloaden
ROLF File	sm504t-66s-830-wia-da35w-wh-910505102393.rolfz	Downloaden
ULD File	sm504t-66s-830-wia-da35w-wh-910505102393.uld	Downloaden

© 2026 Signify Holding. Alle rechten voorbehouden. De informatie die in dit document wordt verstrekt kan zonder voorafgaande kennisgeving worden gewijzigd. Signify doet geen uitspraken over en geeft geen garanties voor de nauwkeurigheid of volledigheid van de informatie in dit document en kan op geen enkele wijze aansprakelijk worden gesteld voor handelingen die op deze informatie worden gebaseerd. De informatie in dit document is niet bedoeld als offerte en maakt geen deel uit van enige aanbieding of overeenkomst, tenzij anderszins overeengekomen met Signify. Philips en het Philips schildembleem zijn gedeponeerde handelsmerken van Koninklijke Philips N.V.