# Technisch specificatieblad

## Tegenwand, metaal universeel A2

## Artikelnummer: 1197533



Tegenwand van metaal, voor montage op beugelklem. Universeel toepasbaar onafhankelijk van de rail.

| | |
|---|---|
| A2 | Roestvrij staal |
| 2B | blank, nabehandeld |

### Stamgegevens

| | |
|---|---|
| Artikelnummer | 1197533 |
| Type | 2058FW M 52 A2 |
| Omschrijving 1 | Tegenwand |
| Fabrikant | OBO |
| Dimensie | 46-52mm |
| Materiaal | Roestvast staal 1.4301 |
| Oppervlak | blank, nabehandeld |
| Oppervlaktenorm | |
| Kleinste verkoop-eenheid | 50 |
| Eenheid van hoeveelheid | Stuk |
| Gewicht | 3,425 kg |
| Eenheid gewicht | kg/100 st. |
| CO2-voetafdruk (GWP) van wieg tot poort | 0,25 kg CO2e / 1 Stuk |

# Technisch specificatieblad

## Tegenwand, metaal universeel A2

## Artikelnummer: 1197533

### Afmetingen




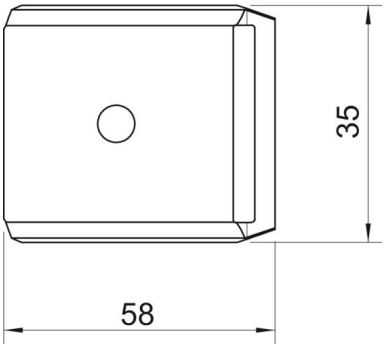


| | |
|---|---|
| Maat B | 58 mm |
| Afm. H | 19,2 mm |
| Maat L | 35 mm |

### Technische gegevens

| | |
|---|---|
| Uitvoering borgplaat/klemmen | Tegenwand |
| Geschikt voor max. kabeldiameter | 52 mm |
| Halogeenvrij | ja |
| ROHS-conform | ja |
| Spanbereik D max. | 52 mm |
| Spanbereik D min. | 46 mm |