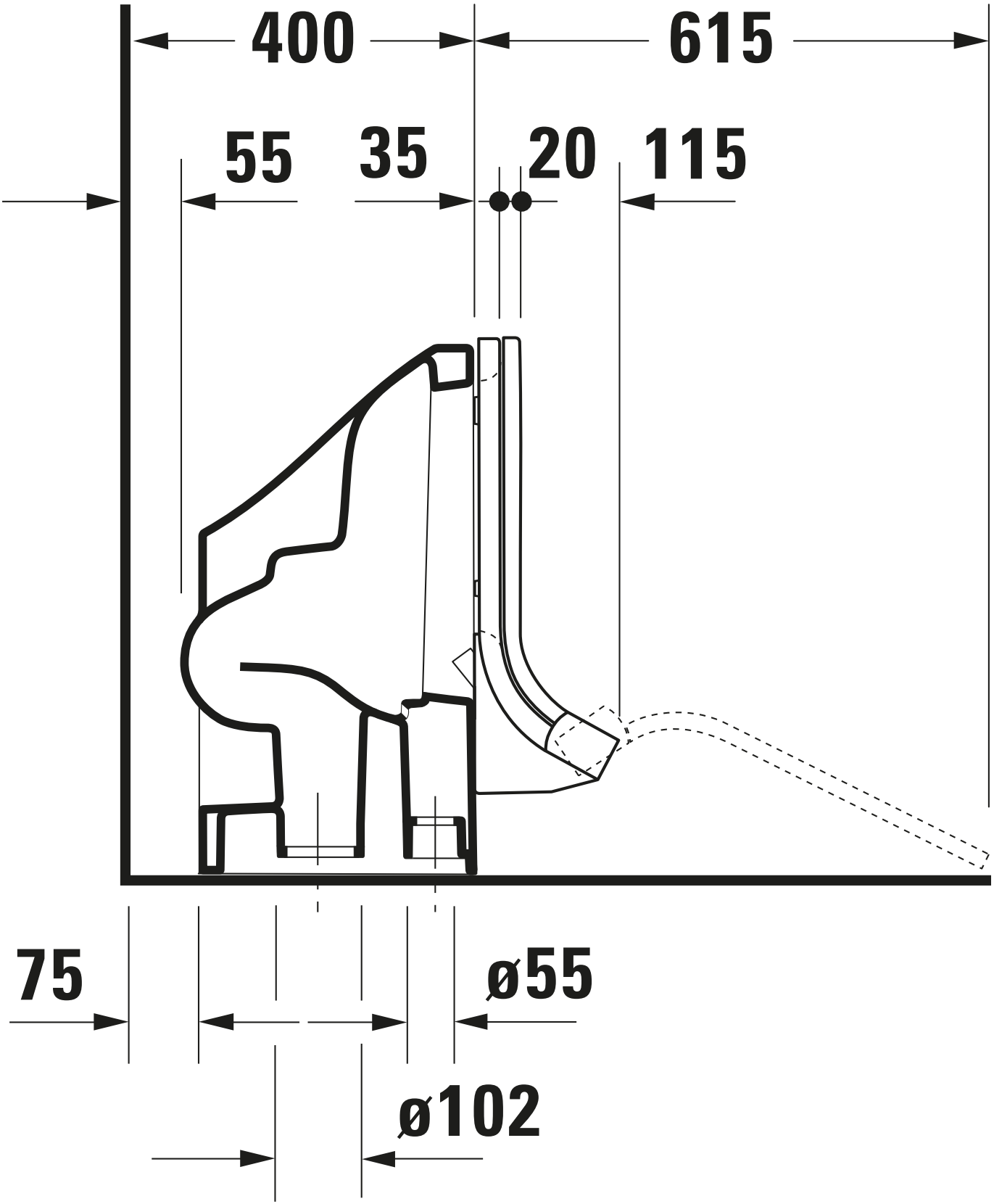
400
615
55
35
20
115
75
ø55
ø102