Merk	hansgrohe
Artikelnaam	**Metris** ééngreeps wastafelmengkraan 110 zonder afvoer
Art.nr.	31084000
Oppervlakte	chroom
Netto prijs	298,99 EUR

Product foto

Maat tekeningen

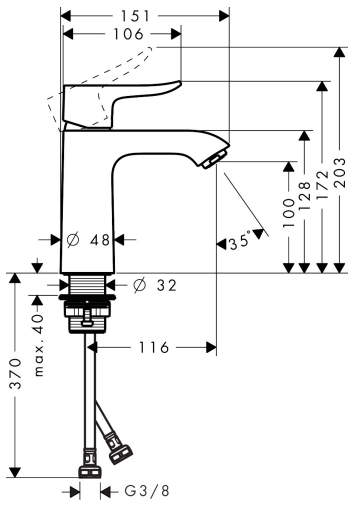

Kenmerken

- ComfortZone: 110
- voorsprong uitloop 116 mm
- uitloophoogte: 100 mm
- greepvariant: rechte greep
- vaste uitloop
- straalsoort: normale straal
- maximale doorstroomhoeveelheid bij 3 bar: 5 l/min
- keramisch kardoes
- EU taxonomie: max 6l/min - draagt substantieel bij aan duurzaamheid

Technologie

Comfort Zone · EcoSmart · AirPower · Quick Clean

Straalsoorten

Normal Spray

Certificaat

EPD · kiwa

Merk	hansgrohe
Artikelnaam	**Metris** ééngreeps wastafelmengkraan 110 zonder afvoer
Art.nr.	31084000
Oppervlakte	chroom
Netto prijs	298,99 EUR

Stroomschema

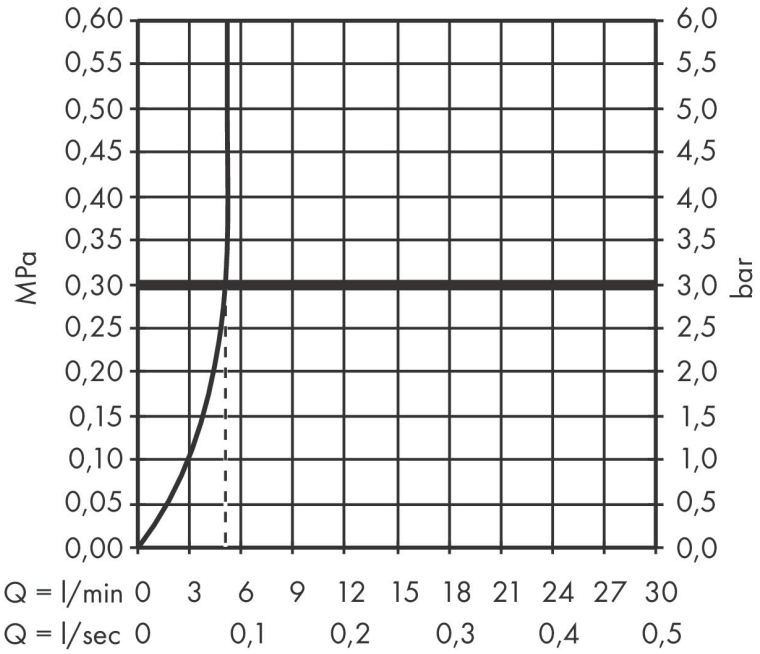

Merk	hansgrohe
Artikelnaam	**Metris** ééngreeps wastafelmengkraan 110 zonder afvoer
Art.nr.	31084000
Oppervlakte	chroom
Netto prijs	298,99 EUR

Explosietekening voor bouwjaar: >04/17

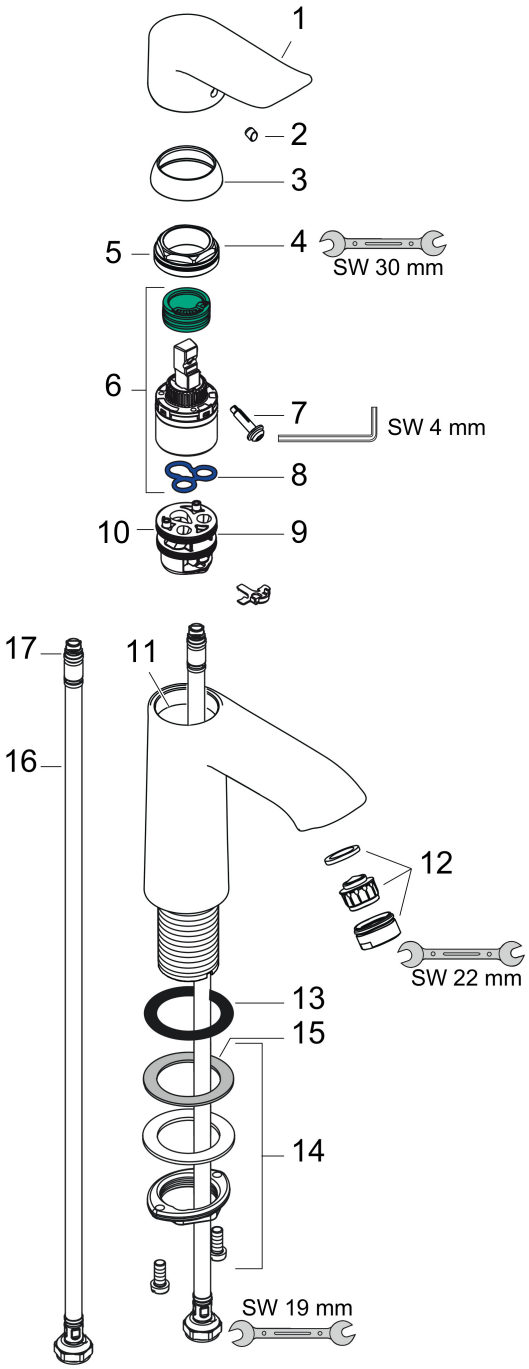

Merk	hansgrohe
Artikelnaam	**Metris** ééngreeps wastafelmengkraan 110 zonder afvoer
Art.nr.	31084000
Oppervlakte	chroom
Netto prijs	298,99 EUR

Onderdelen voor bouwjaar: >04/17

Pos	Beschrijving	Art.nr.	Prijs
1	greep	95519000	34,01
2	greepstop	96338000	3,12
3	afdekkap	97406000	17,26
4	moer	97209000	13,21
5	O-Ring 32x2	98193000	3,12
6	kardoes compl.	92730000	54,08
7	borgschroef	95140000	4,99
8	dichting	95008000	8,01
9	kardoesadapter	98750000	10,82
10	O-Ring 30x2	98186000	3,12
11	O-ring 35x2	92604000	4,99
12	perlator M24x1 (5 l/min)	13185000	16,06
13	vlakdichting	98749000	4,99
14	schachtbevestigingsset compl. (Ø 32)	13961000	21,22
15	stelring	97548000	3,12
16	aansluitslang 450 mm M8x0,75 G3/8	97206000	26,73
17	O-ring 6,6x1,6	93019000	3,12
a	schachtverlenging	13898000	66,87