Technisch specificatieblad

Universele tegenwand, kunststof

Artikelnummer: 1198028



Onafhankelijk van de rail, universeel toepasbaar door opschuiven op een been van de beugelklem. Dankzij een intelligente vorm aan de achterzijde, combineerbaar tot dubbele wand. Installatie achteraf zonder demontage van de beugelklem mogelijk.

HALOGEN FREE

PP Polypropyleen

Stamgegevens

Artikelnummer	1198028
Type	2058UW 28 LGR
Omschrijving 1	Universele tegenwand
Omschrijving 2	te combineren tot dubbele
Leverbaar vanaf	15.05.2019
Fabrikant	OBO
Dimensie	22-28mm
Kleur	lichtgrijs; RAL 7035
Materiaal	Polypropyleen
Kleinste verkoop-eenheid	100
Eenheid van hoeveelheid	Stuk
Gewicht	0,391 kg
Eenheid gewicht	kg/100 st.
CO2-voetafdruk (GWP) van wieg tot poort	0,0145 kg CO2e / 1 Stuk

Technisch specificatieblad

Universele tegenwand, kunststof

Artikelnummer: 1198028

Afmetingen

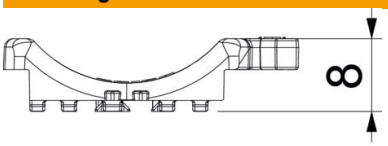

Maat B	33,5 mm
Afm. H	8,3 mm
Maat L	37 mm

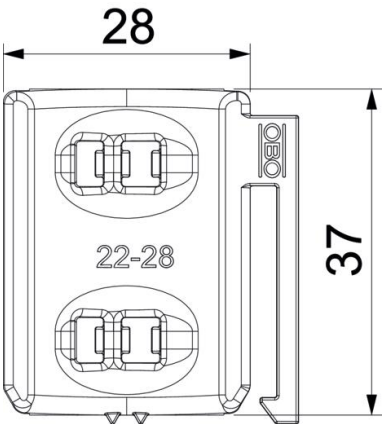

Technische gegevens

Uitvoering borgplaat/klemmen	Tegenwand
Geschikt voor max. kabeldiameter	28 mm
ROHS-conform	ja
Spanbereik D max.	28 mm
Spanbereik D min.	22 mm