Merk	hansgrohe
Artikelnaam	**Xelu Q** wastafel 800/480 met planchet rechts, met kraangat, zonder overloop, SmartClean
Art.nr.	61024450
Oppervlakte	wit
Netto prijs	750,30 EUR

Product foto

Maat tekeningen

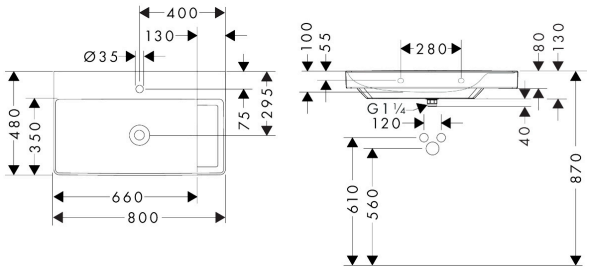

Kenmerken

- bestaat uit: wastafel, afvoergarnituur, afdekking
- materiaal: keramiek
- buitenste afmetingen wastafel: 800 x 480 x 80 mm (b x d x h)
- binnenhoogte wastafel: 100 mm
- SmartClean: vuilafstotende glazuurlaag
- glansgraad: glanzend
- inclusief keramische afdekking
- Made to fit NoiseReduction: op maat gemaakte geluiddempende mat bijgesloten
- met één kraangat
- zonder overloop
- met planchet rechts
- niet-sluitende afvoergarnituur
- montagewijze: wandmontage
- overloopklasse: CL00

Technologie

Smart Clean

Made to fit NoiseReduction

Certificaat

EPD

Merk	hansgrohe
Artikelnaam	**Xelu Q** wastafel 800/480 met planchet rechts, met kraangat, zonder overloop, SmartClean
Art.nr.	61024450
Oppervlakte	wit
Netto prijs	750,30 EUR

Installatievoorbeelden

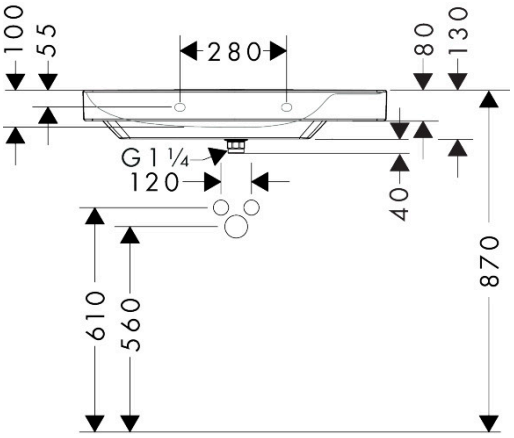

Afmetingen kunnen variëren vanwege keramische toleranties die verband houden met het productieproces.

Merk	hansgrohe
Artikelnaam	**Xelu Q** wastafel 800/480 met planchet rechts, met kraangat, zonder overloop, SmartClean
Art.nr.	61024450
Oppervlakte	wit
Netto prijs	750,30 EUR

Explosietekening voor bouwjaar: >06/23

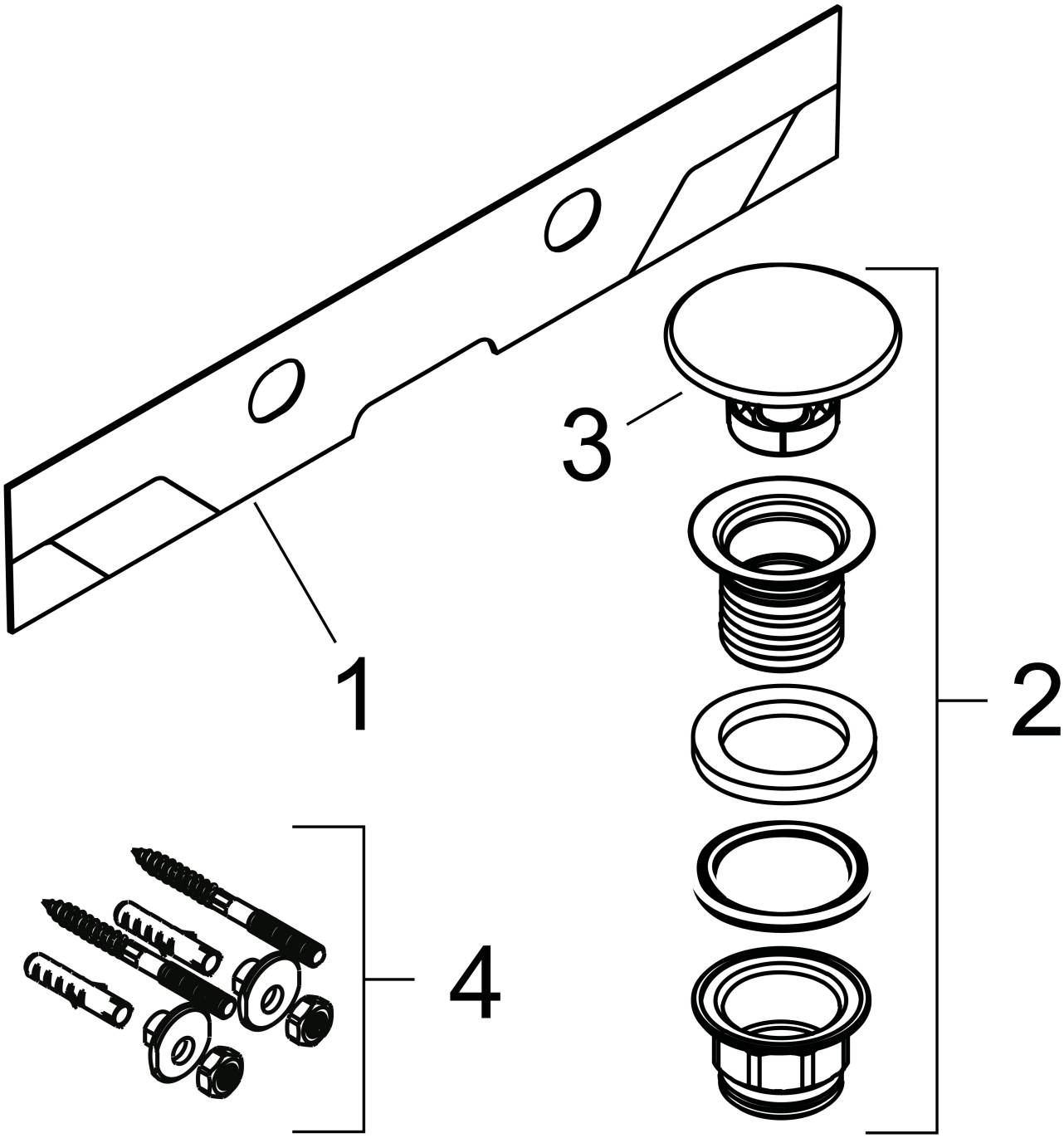

Merk	hansgrohe
Artikelnaam	**Xelu Q** wastafel 800/480 met planchet rechts, met kraangat, zonder overloop, SmartClean
Art.nr.	61024450
Oppervlakte	wit
Netto prijs	750,30 EUR

Onderdelen voor bouwjaar: >06/23

Pos	Beschrijving	Art.nr.	Prijs
1	geluidsisolerende mat	94787000	52,00
2	afvoergarnituur	50110450	102,95
3	Stop	94781450	78,00
4	bevestigingsmateriaal	95678006	