| | |
|---|---|
| Merk | hansgrohe |
| Artikelnaam | **Xevolos E** wastafel 800/480 met kraangat, zonder overloop, SmartClean |
| Art.nr. | 61096450 |
| Oppervlakte | wit |
| Netto prijs | 792,50 EUR |

## Product foto

## Maat tekeningen

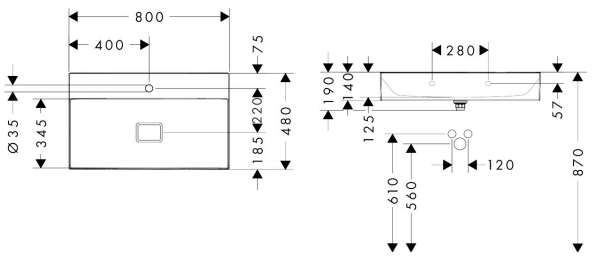


## Kenmerken

- bestaat uit: wastafel, afvoergarnituur, afdekking
- materiaal: keramiek
- buitenste afmetingen wastafel: 800 x 480 x 140 mm (b x d x h)
- binnenhoogte wastafel: 125 mm
- SmartClean: vuilafstotende glazuurlaag
- glansgraad: glanzend
- inclusief keramische afdekking
- Made to fit NoiseReduction: op maat gemaakte geluiddempende mat bijgesloten
- met één kraangat
- zonder overloop
- niet-sluitende afvoergarnituur
- montagewijze: wandmontage
- overloopklasse: CL00

## Technologie

Smart Clean

Made to fit NoiseReduction

## Certificaat

EPD

| | |
|---|---|
| Merk | hansgrohe |
| Artikelnaam | **Xevolos E** wastafel 800/480 met kraangat, zonder overloop, SmartClean |
| Art.nr. | 61096450 |
| Oppervlakte | wit |
| Netto prijs | 792,50 EUR |

## Installatievoorbeelden

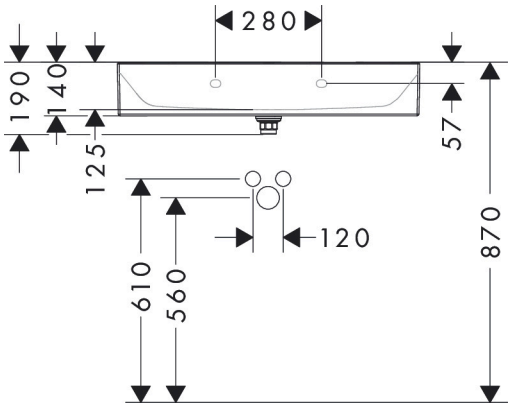


Afmetingen kunnen variëren vanwege keramische toleranties die verband houden met het productieproces.

| | |
|---|---|
| Merk | hansgrohe |
| Artikelnaam | **Xevolos E** wastafel 800/480 met kraangat, zonder overloop, SmartClean |
| Art.nr. | 61096450 |
| Oppervlakte | wit |
| Netto prijs | 792,50 EUR |

**Explosietekening voor bouwjaar: >09/23**

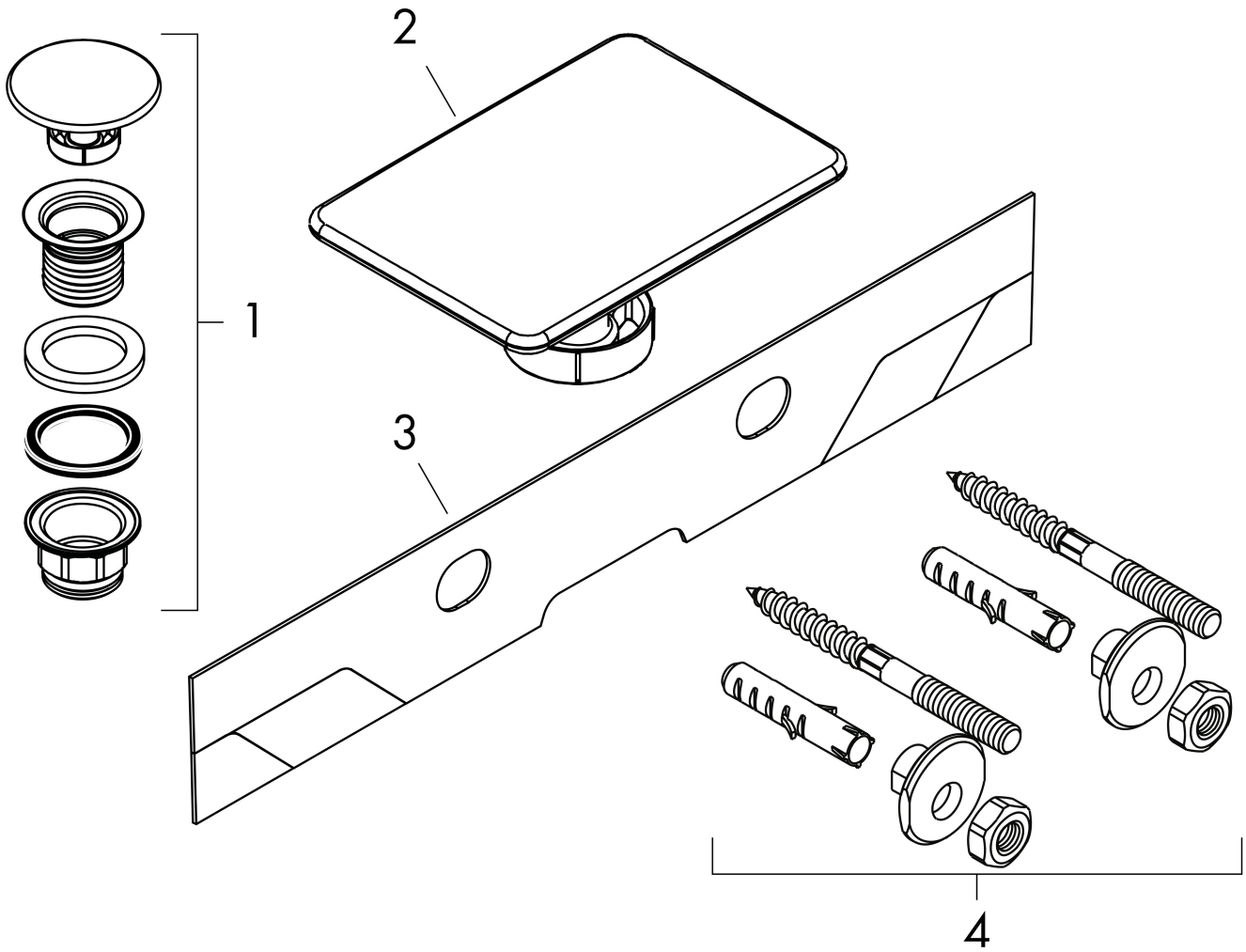

| | |
|---|---|
| Merk | hansgrohe |
| Artikelnaam | **Xevolos E** wastafel 800/480 met kraangat, zonder overloop, SmartClean |
| Art.nr. | 61096450 |
| Oppervlakte | wit |
| Netto prijs | 792,50 EUR |

**Onderdelen voor bouwjaar: >09/23**

| Pos | Beschrijving | Art.nr. | Prijs |
|---|---|---|---|
| 1 | afvoergarnituur | 50110450 | 102,95 |
| 2 | Stop | 94782450 | 78,00 |
| 3 | geluidsisolerende mat | 94787000 | 52,00 |
| 4 | bevestigingsmateriaal | 95678006 | |