LAUFEN

REF: H2169560790001



PRO

Receveur de douche, en matériau composite Marbond, rectangulaire, évacuation centrée sur le côté du receveur

COULEUR ET FINITION

079 Béton

OPTIONS

000 - Modèle standard

Commodity Code/Import Code Number for Foreign Trad : 39221000

Forme : Rectangulaire

Poids net / kg : 35

Profondeur : Extra plat

DESSINS TECHNIQUES

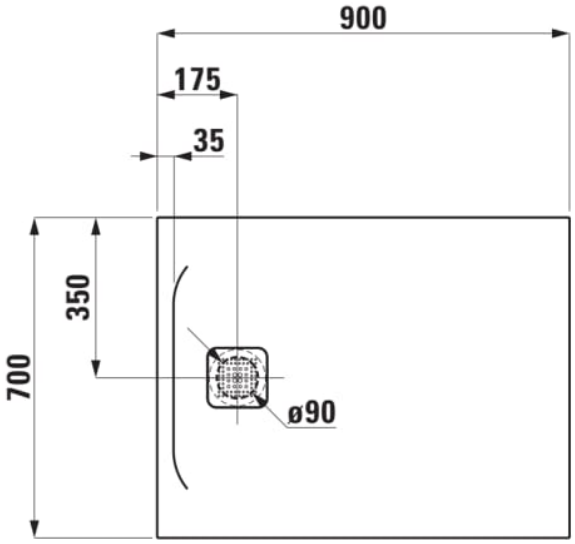

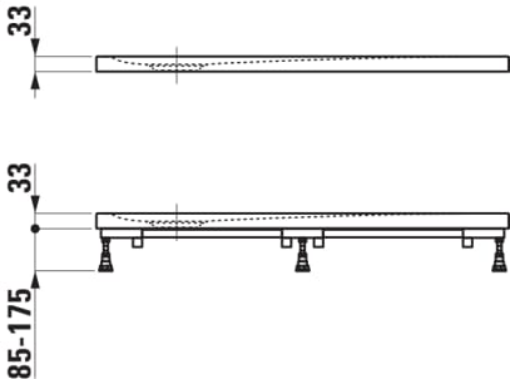

© Copyright 2026, LAUFEN Bathrooms AG | https://www.laufen.com/produits/receveur-douche-materiau-composite-marbond-rectangulaire-evacuation-centree-cote-receveur-H216956...0001?sku=H2169560790001

COMPATIBLE AVEC



Laufen Pro Cache Vidage Pr Receveur

H291950...0001



Cache Vidage Pr Receveur Pro

H291951...0001

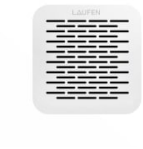

Cache Vidage Pr Receveur Pro

H291952...0001



INEOLINK, Cadre de montage flexible pour receveur

H2957250000001

© Copyright 2026, LAUFEN Bathrooms AG | https://www.laufen.com/produits/receveur-douche-materiau-composite-marbond-rectangulaire-evacuation-centree-cote-receveur-H216956...0001?sku=H2169560790001

PRO

Le designer suisse de la gamme LAUFEN PRO, Peter Wirz, de l'agence de design Vetica, a créé une gamme de salles de bains qui optimise le processus de fabrication de la céramique. Cela démontre que des produits aux formes minimalistes, de grande qualité et fonctionnels ne riment pas forcément avec des prix élevés s'ils sont produits intelligemment. Le design démocratique de LAUFEN PRO constitue une réponse moderne pour toutes les personnes souhaitant avoir accès au design.



© Copyright 2026, LAUFEN Bathrooms AG | https://www.laufen.com/produits/receveur-douche-materiau-composite-marbond-rectangulaire-evacuation-centree-cote-receveur-H216956...0001?sku=H2169560790001