# Fiche technique

## Décharge de traction trilatérale, boîtier vide, hauteur intérieure 175 mm
## Référence: 7215768

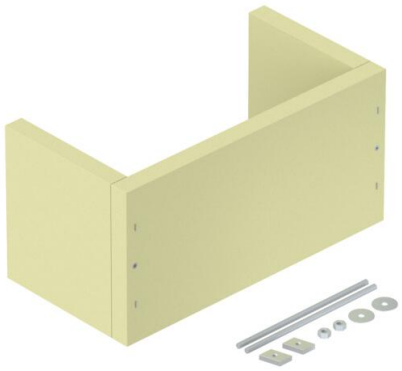

Décharge de traction comme mesure efficace pour pose verticale de câbles selon DIN 4102 partie 12. Homologation pour tous les types de câble et systèmes de pose qui sont posés directement sur les parois massives. Classes de maintien en fonction E30 à E90. Boîtier vide pour un remplissage individuel avec de la mousse coupe-feu PYROSIT® NG et/ou des blocs de mousse PYROPLUG®, avec Kit de montage et étiquette.

Silicate de calcium

### Données de base

| | |
|---|---|
| Référence | 7215768 |
| Typee | ZSE90-35-17 L |
| Désignation 1 | Décharge de traction |
| Désignation 2 | pour câblage vertical |
| Fabricant | OBO |
| Dimension | 400x200x200 |
| Couleur | blanc crème ; RAL 9001 |
| Matériau | Silicate de calcium |
| Unité d’emballage minimale | 1 |
| Unité de quantité | pc |
| Poids | 430 kg |
| Unité de poids | kg/100 pc |

# Fiche technique

## Décharge de traction trilatérale, boîtier vide, hauteur intérieure 175 mm
## Référence: 7215768

### Dimensions

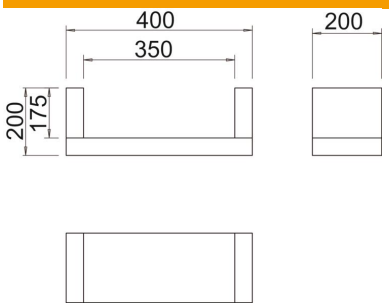


| | |
|---|---|
| Longueur | 200 mm |
| Largeur | 400 mm |
| Hauteur | 200 mm |
| Cote B | 400 mm |
| Cote b | 350 mm |
| Dimension H | 200 mm |
| Dimension t | 200 mm |
| Cote t | 175 mm |

### Caractéristiques techniques

| | |
|---|---|
| forme | carré |
| Conformité ROHS | oui |