Technisch specificatieblad

Borgplaat, metaal universeel, DD

Artikelnummer: 1199897



Tegenwand van metaal, voor montage op beugelklem. Universeel toepasbaar onafhankelijk van de rail.

F N H U W

St	Staal
DD	bandverzinkt zink/aluminium, Double Dip

Stamgegevens

Artikelnummer	1199897
Type	2058FW M 40 DD
Omschrijving 1	Tegenwand
Fabrikant	OBO
Dimensie	34-40mm
Materiaal	Staal
Oppervlak	bandverzinkt zink/aluminium, Double Dip
Oppervlaktenorm	DIN EN 10346
Kleinste verkoop-eenheid	100
Eenheid van hoeveelheid	Stuk
Gewicht	2,49 kg
Eenheid gewicht	kg/100 st.
CO2-voetafdruk (GWP) van wieg tot poort	0,0734 kg CO2e / 1 Stuk

Technisch specificatieblad

Borgplaat, metaal universeel, DD

Artikelnummer: 1199897

Afmetingen



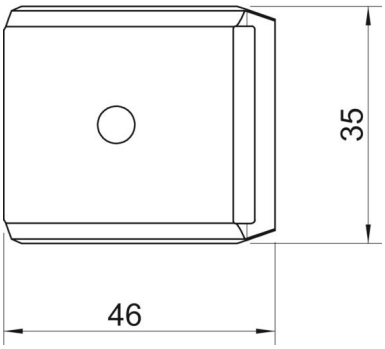

Maat B	46 mm
Afm. H	15,1 mm
Maat L	35 mm

Technische gegevens

Uitvoering borgplaat/klemmen	Tegenwand
Geschikt voor max. kabeldiameter	40 mm
Halogeenvrij	ja
ROHS-conform	ja
Spanbereik D max.	40 mm
Spanbereik D min.	34 mm