Technisch specificatieblad

Koppelplaat

Artikelnummer: 6208770

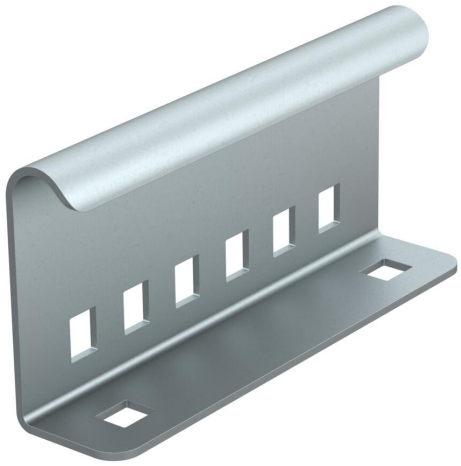

Buitenliggende koppelplaat voor mechanische verbinding van kabelladderstukken bij het installatietype met kabelladders voor functiebehoud conform DIN 4102 deel 12. Inclusief schroeven.
Compleet met 4 platkopschroeven type FRS/M8 x 16-8.8 FT

CE

St	Staal
FS	sendzimir verzinkt

Stamgegevens

Artikelnummer	6208770
Type	AVL 60 FS
Omschrijving 1	Buitenverbinder kabelladder
Fabrikant	OBO
Dimensie	135x65x30
Kleur	zink
Materiaal	Staal
Oppervlak	bandverzinkt
Oppervlaktenorm	DIN EN 10346
Kleinste verkoop-eenheid	10
Eenheid van hoeveelheid	Stuk
Gewicht	23,2 kg
Eenheid gewicht	kg/100 st.
CO2-voetafdruk (GWP) van wieg tot poort	0,8711 kg CO2e / 1 Stuk

Technisch specificatieblad

Koppelplaat

Artikelnummer: 6208770

Afmetingen

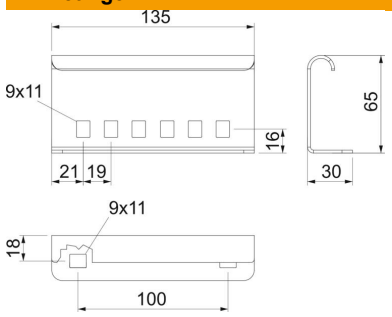

Lengte	135 mm
Breedte	30 mm
Hoogte	65 mm
Plaatdikte	2 mm

Technische gegevens

Uitvoering	Verbinder
Functiebehoud	ja
Geschikt voor draadgoot	nee
Geschikt voor kabelladder	ja
Geschikt voor kabelgoot	nee
Geschikt voor kabeldraagsys-teemhoogte	65 mm
Scharnierverbinder horizontaal	nee
Scharnierverbinder verticaal	nee
ROHS-conform	ja
Roestvast staal, gebeitst	nee
Verbindingstype	Schroefverbinder
Verspanuitvoering	nee