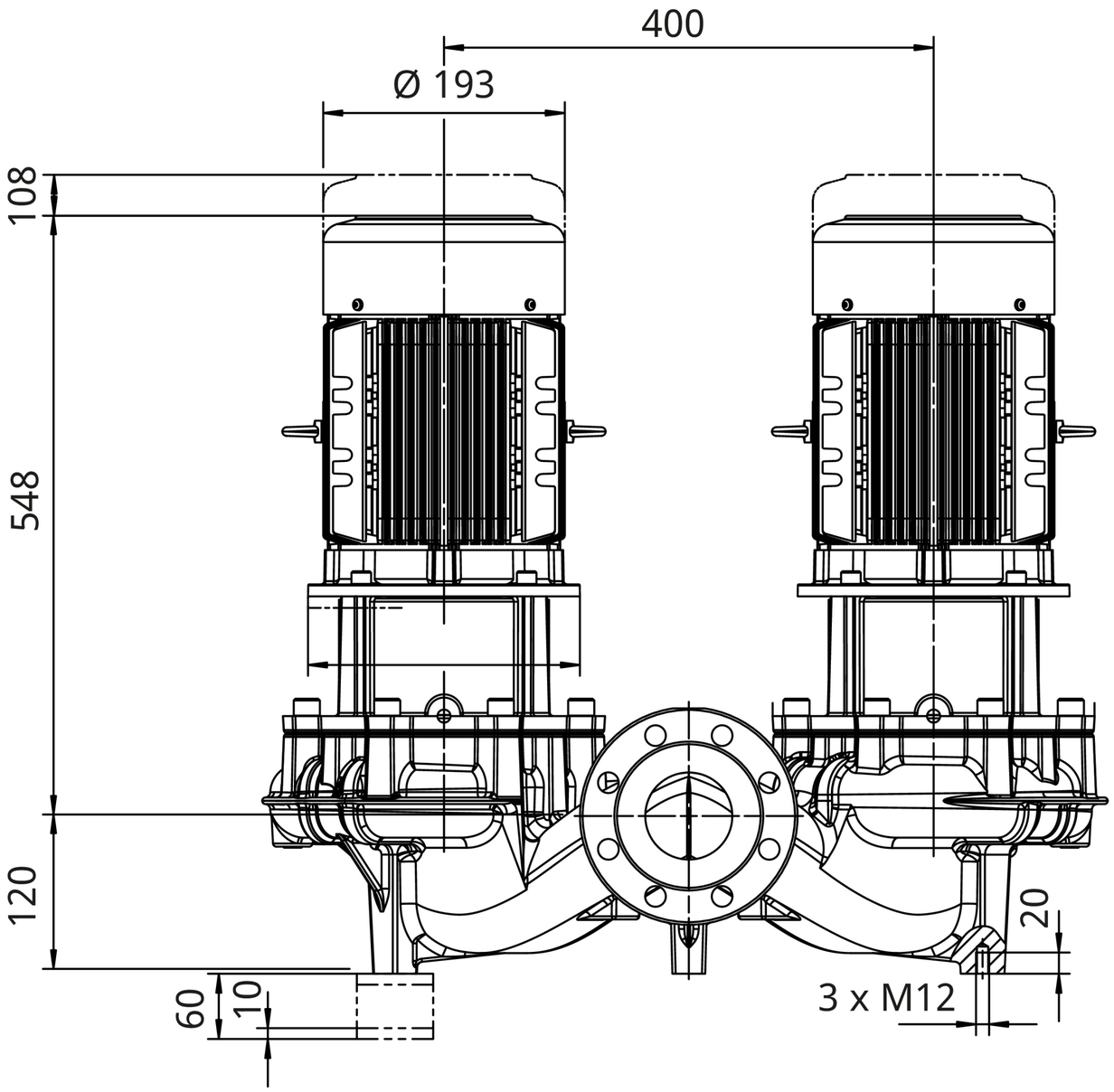
400
Ø 193
108
548
120
60
10
20
3 x M12

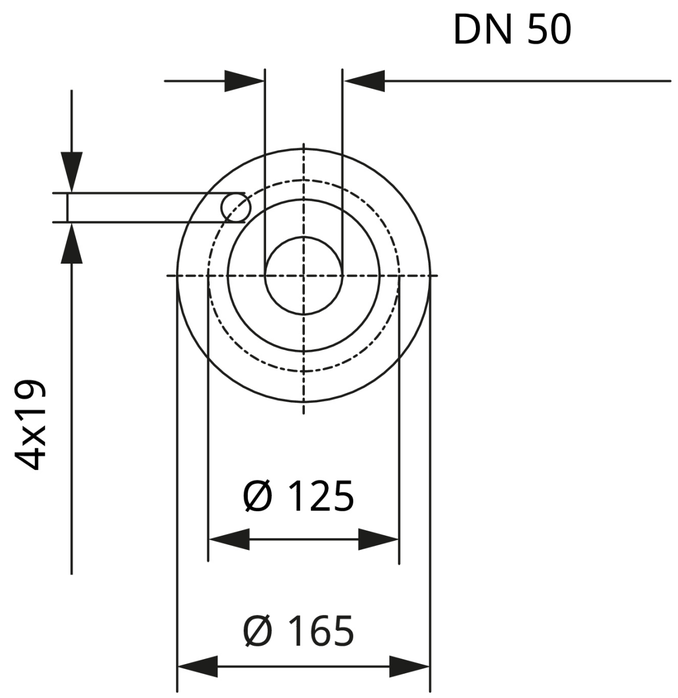
DN 50
4x19
Ø 125
Ø 165

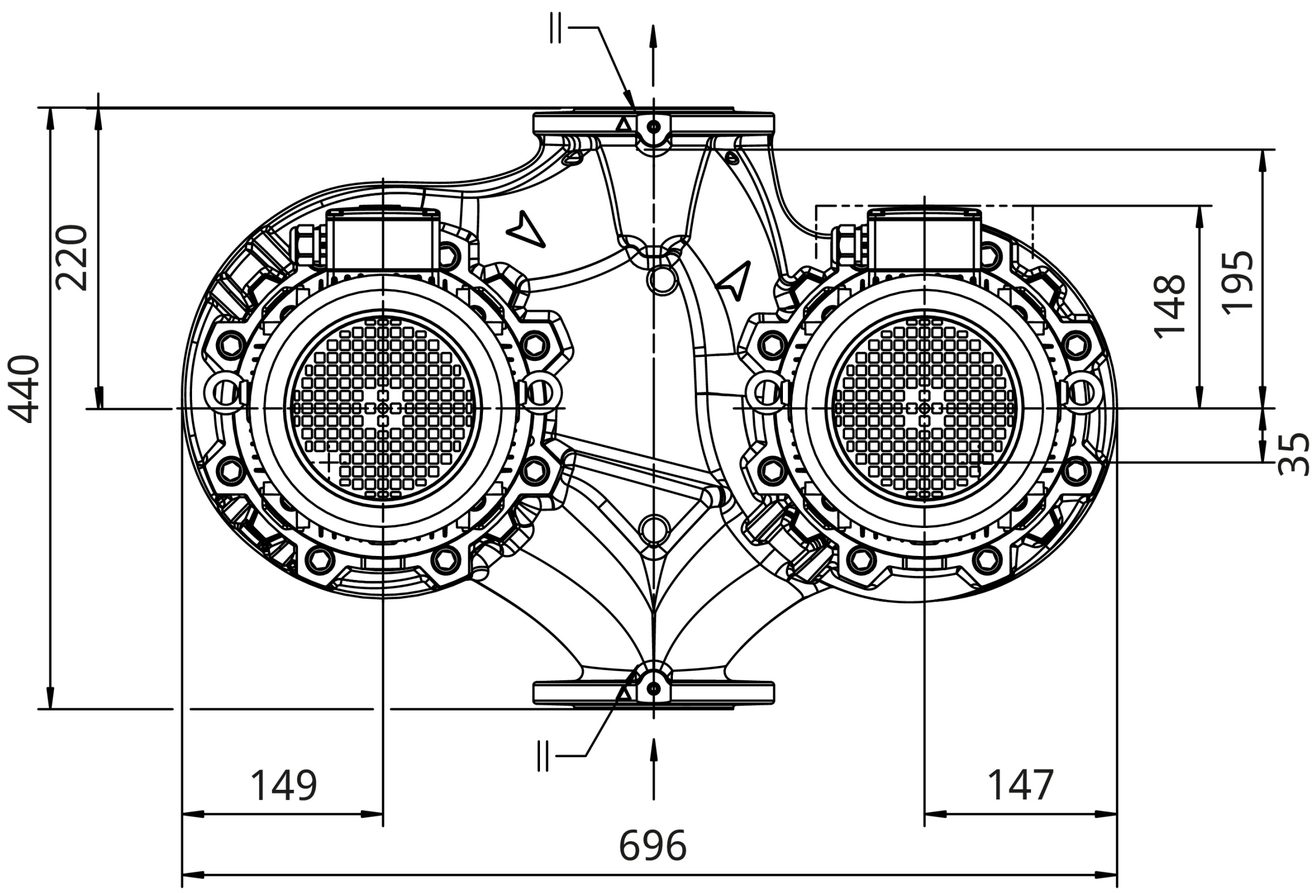
220
440
148
195
35
149
147
696

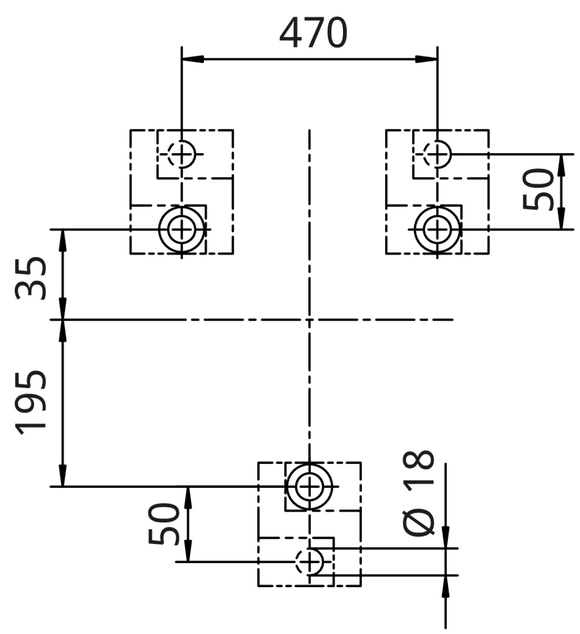
470
50
35
195
50
Ø 18