# Technisch specificatieblad

## Borgplaat, metaal universeel, DD

## Artikelnummer: 1199862



Tegenwand van metaal, voor montage op beugelklem. Universeel toepasbaar onafhankelijk van de rail.

F N H U W

| | |
|---|---|
| St | Staal |
| DD | bandverzinkt zink/aluminium, Double Dip |

### Stamgegevens

| | |
|---|---|
| Artikelnummer | 1199862 |
| Type | 2058FW M 22 DD |
| Omschrijving 1 | Tegenwand |
| Fabrikant | OBO |
| Dimensie | 16-22mm |
| Materiaal | Staal |
| Oppervlak | bandverzinkt zink/aluminium, Double Dip |
| Oppervlaktenorm | DIN EN 10346 |
| Kleinste verkoop-eenheid | 100 |
| Eenheid van hoeveelheid | Stuk |
| Gewicht | 1,2 kg |
| Eenheid gewicht | kg/100 st. |
| CO2-voetafdruk (GWP) van wieg tot poort | 0,0332 kg CO2e / 1 Stuk |

# Technisch specificatieblad

## Borgplaat, metaal universeel, DD

## Artikelnummer: 1199862

### Afmetingen




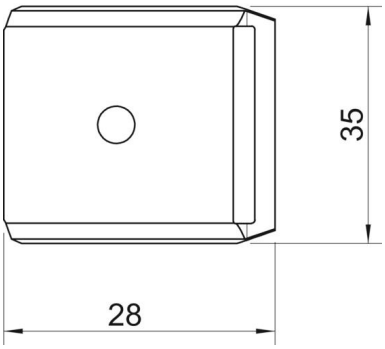


| | |
|---|---|
| Maat B | 28 mm |
| Afm. H | 8,8 mm |
| Maat L | 35 mm |

### Technische gegevens

| | |
|---|---|
| Uitvoering borgplaat/klemmen | Tegenwand |
| Geschikt voor max. kabeldiameter | 22 mm |
| Halogeenvrij | ja |
| ROHS-conform | ja |
| Spanbereik D max. | 22 mm |
| Spanbereik D min. | 16 mm |