PHILIPS

BPS375 110S/840 PSD W20L148 DA35-FR

910505103780



Service tag

SportControl, Indoor sports luminaire, 63 W, 11000 lm, 4000 K, DALI, Dubbel asymmetrische optiek 35°, mat, Wit, BP

Indoor sports luminaire, Staal, Wit, Verkeerswit (RAL9016), Voedingsunit met DALI-interface, 11000 lm, 63 W, 174 lm/W, 4000 K, (0.38, 0.38) SDCM <3.5, UGR19, Dubbel asymmetrische optiek 35°, mat, IP 20 | Bescherming tegen vingers, IK02 | 0,2 J standaard, Balbestendige verlichting, Veiligheidsklasse I, 2 insteekconnectors, 5-polig

Algemene informatie

Aantal VSA's	1 unit
Driver/VSA inbegrepen	Ja
Sustainability rating	Unclassified
Servicetag	Ja
Garantieperiode	5 jaar

Gegevens lichttechniek

Lichtstroom	11.000 lm
Gecorreleerde kleurtemperatuur (nom.)	4000 K
Lichtrendement (gespec.) (nom.)	174 lm/W
Kleurweergave-index (CRI)	>80
Kleur lichtbron	840 neutraalwit
Optiektype	Dubbel asymmetrische optiek 35°, mat
Bundelspreiding armatuur	35°
Unified Glare Rating (UGR)	19

Bedrijfs- en elektrische gegevens

Ingangsspanning	220 tot 240 V
Ingangsfrequentie	50 to 60 Hz
Aanloopstroom	5 A
Aanlooptijd inschakelpiek	1 ms
Energieverbruik	63 W
Arbeidsfactor	0.97
Aansluiting	2 insteekconnectors, 5-polig
Kabel	-
Aantal producten op MCB van 16 A type B	24
Geschikt voor willekeurige schakeling	Ja
IEC beschermingsklasse	Veiligheidsklasse I
Totale harmonische vervorming	20 %

Dimbaarheid en regelsystemen

Dimbaar	Ja
Driver/voedingsunit/ transformator	Voedingsunit met DALI-interface
Lichtregeling	DALI
Constante lichtopbrengst	Nee
DALI-standaard	DALI-2™

Eigenschappen behuizing en afmetingen

Materiaal behuizing	Staal
Reflectormateriaal	-
Materiaal optiek	Polymethylmethacrylaat
Materiaal optische lichtkap/lens	-
Fixation material	Staal
Kleur behuizing	Wit
Afwerking optische lichtkap/lens	-
Totale lengte	1.478 mm
Totale breedte	198 mm
Totale hoogte	93 mm
Afmetingen (hoogte x breedte x diepte)	93 x 198 x 1478 mm
Slagvastheid voor specifieke toepassingen	Balbestendige verlichting
Beschermingsklasse	IP 20 [Bescherming tegen vingers]
IK-classificatie	IK02 [0,2 J standaard]
Nettogewicht (per stuk)	8,600 kg

Keurmerken en classificaties

Gloeidraadtest	Temperatuur 650 °C, duur 30 s
Brandbaarheidsmarkering	-
CE-markering	Ja
ENEC-markering	ENEC-markering
Conform EU RoHS-richtlijn	Ja
Prestaties bij omgevingstemperatuur Tq	25 °C
Bereik omgevingstemperatuur	-20 tot +35 °C

Initiële prestaties (conform IEC)

Tolerantie lichtstroom	-10% / +10%
Aanvankelijke kleurkwaliteit	(0.38, 0.38) SDCM <3.5
Tolerantie energieverbruik	+/-10%
Standaardafwijking kleurcombinatie (McAdam-ellips)	SDCM≤4

Prestaties gedurende tijd (conform IEC)

Uitvalpercentage van regel-VSA bij mediaan bruikbare levensduur van 50.000 uur	5 %
Uitvalpercentage voorschakelapparatuur bij mediaan bruikbare levensduur van 100.000 uur	10 %
Lumenbehoud (EN-IEC 62722-2-1) bij mediaan bruikbare levensduur van 50.000 uur	L95
Lumenbehoud (EN-IEC 62722-2-1) bij mediaan bruikbare levensduur van 100.000 uur	L85

Duurzaamheidsgegevens

Reparatieklasse	Bij reparatieklasse C kan de driver van dit armatuur worden vervangen door een servicetechnicus. Er is speciale zorg nodig bij het demonteren en weer monteren, en er kan specifiek gereedschap nodig zijn. Onderdelen en documentatie zijn enige tijd beschikbaar.
Verhouding niet-primair materiaal van de verpakking	Karton > 80% gerecycled
Verhouding recyclebare inhoud van verpakking	Recyclingpercentage karton > 80%
Verpakkingsmateriaal	Karton

Wijziging van gegevens voorbehouden

Productgegevens

Productnaam voor bestelling	BPS375 110S/840 PSD W20L148 DA35-FR
Volledige productnaam	BPS375 110S/840 PSD W20L148 DA35-FR
Full EOC	872016961808400
Bestelcode	8720169618084

Materiaalnr. (12NC)	910505103780
Lokale code	8720169618084
Numerator - Aantal per pak	1
EAN/UPC - product/behuizing	8720169618084
Numerator - Dozen per buitendoos	1
EAN/UPC - Case	8720169618084
Code productfamilie	BPS375 [SportControl LED]

Maatschets

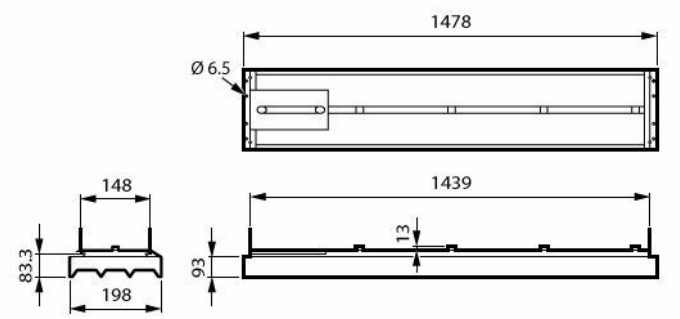

Gerelateerde documenten

Documenten en certificaten	Documentnaam	Downloaden
Installation Instructions	Sportcontrol-MI-2026.pdf	Downloaden

Lichttechnische files	Documentnaam	Downloaden
IES File	BPS375-LED110S-840-PSD-W20L148-DA35-FR.ies	Downloaden
LDT File	BPS375-LED110S-840-PSD-W20L148-DA35-FR.ldt	Downloaden

© 2026 Signify Holding. Alle rechten voorbehouden. De informatie die in dit document wordt verstrekt kan zonder voorafgaande kennisgeving worden gewijzigd. Signify doet geen uitspraken over en geeft geen garanties voor de nauwkeurigheid of volledigheid van de informatie in dit document en kan op geen enkele wijze aansprakelijk worden gesteld voor handelingen die op deze informatie worden gebaseerd. De informatie in dit document is niet bedoeld als offerte en maakt geen deel uit van enige aanbieding of overeenkomst, tenzij anderszins overeengekomen met Signify. Philips en het Philips schildembleem zijn gedeponeerde handelsmerken van Koninklijke Philips N.V.