JUNA

Meuble bas, 2 tiroirs, compatible avec le lavabo PRO S 810967 700mm

DIMENSIONS

Longueur	670 mm
Largeur	445 mm
Hauteur	515 mm

COULEUR ET FINITION

267 Chêne sauvage

Boites de rangement : 1

Combinaison des portes et des tiroirs : 2 Tiroirs

Finition des pieds : Chromé

Hauteur maximale des pieds (mm) : 283

Matériau : MDF

Pieds ajustables

Poids net / kg : 25,5

Position du lavabo : Central

Structure du meuble : Tiroirs

Système d'ouverture et de fermeture : Tiroirs avec fermeture amortie

Type d'installation : Suspendu

DESSINS TECHNIQUES

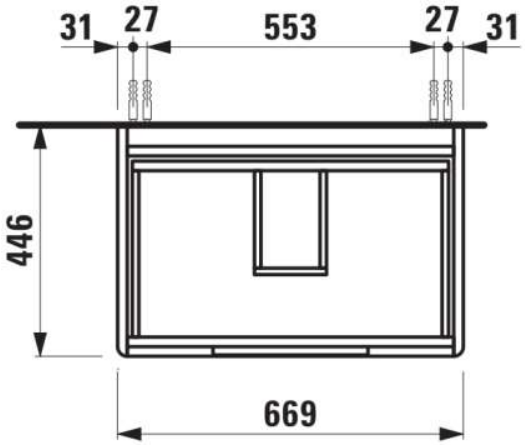

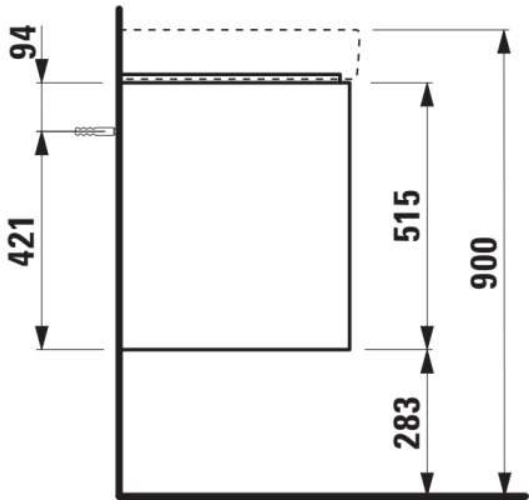

© Copyright 2026, LAUFEN Bathrooms AG | https://www.laufen.com/produits/meuble-bas-2tiroirs-compatible-lavabo-pro-810967700mm-H411512109...1?sku=H4115121092671

COMPATIBLE AVEC

Lavabo mural ou à poser sur meuble

H810967...1041

© Copyright 2026, LAUFEN Bathrooms AG | https://www.laufen.com/produits/meuble-bas-2tiroirs-compatible-lavabo-pro-810967700mm-H411512109...1?sku=H4115121092671

JUNA

© Copyright 2026, LAUFEN Bathrooms AG | https://www.laufen.com/produits/meuble-bas-2tiroirs-compatible-lavabo-pro-810967700mm-H411512109...1?sku=H4115121092671