Productinformatieblad

Specificaties

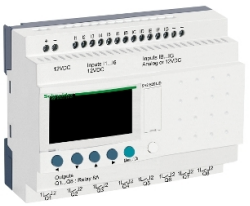

Zelio Logic - Compacte smart relais - 20 I/O - 12V DC - met klok - met display

SR2B201JD

EAN Code: 3389110549720

Prijs: 255,15 EUR

Hoofd

range of product	Zelio Logic
product of component type	Compact smart relay

Complementair

lokale display	Met
aantal stuurschemalijnen	0…240 met ladder programmering 0…500 met FBD programmering
cyclustijd	6…90 ms
back-uptijd	10 jaar om 25 °C
klokafwijking	12 min/jaar om 0…55 °C 6 s/maand om 25 °C
controles	Programmageheugen bij elke inschakeling
Us nominale voedingsspanning	12 V DC
voedingsspanningsgrenzen	10,4…14,4 V
maximale voedingstroom	200 mA (zonder uitbreiding)
vermogensdissipatie in W	2,5 W zonder uitbreiding
bescherming omgekeerde polariteit	Met
aantal discrete inputs	12 In overeenstemming met IEC 61131-2 Type 1
digitaal ingangstype	Resistent
discrete ingangsspanning	12 V DC
digitale ingangsstroom	4 mA
telfrequentie	1 kHz voor discrete input
spanningstoestand 1 gegarandeerd	>= 7 V voor IB...IG gebruikt als digitale ingangskring >= 5.6 V voor I1...IA en IH...IR digitale ingangskring
spanningstoestand 0 gegarandeerd	<= 3 V voor IB...IG gebruikt als digitale ingangskring <= 2.4 V voor I1...IA en IH...IR digitale ingangskring
current state 1 guaranteed	>= 2 mA (I1...IA en IH...IR digitale ingangskring) >= 0.5 mA (IB...IG gebruikt als digitale ingangskring)
Actuele status 0 gegarandeerd	<= 0.9 mA (I1...IA en IH...IR digitale ingangskring) <= 0.9 mA (IB...IG gebruikt als digitale ingangskring)
inputcompatibiliteit	3-draads nabijheidssensoren PNP voor discrete input
aantal analoge ingangen	6
analoge ingangstype	Gewone modus

De weergegeven prijs is de adviesprijs in euro excl. BTW. Deze kan onderhevig zijn aan korting. Neem contact op met uw lokale distributeur of detailhandel voor de daadwerkelijke prijs

Disclaimer: Deze documentatie is niet bedoeld als vervanging voor en mag niet worden gebruikt voor het bepalen van de geschiktheid of betrouwbaarheid van deze producten voor specifieke gebruikerstoepassingen

analoog ingangsbereik	0...10 V 0...12 V
maximaal toegelaten spanning	14,4 V voor analoog inputcircuit
analoge ingangsresolutie	8 bits bij maximale spanning
LSB-waarde	39 mV voor analoog inputcircuit
conversietijd	Slimme relaiscyclustijd voor analoog inputcircuit
conversiefout	+/- 5 % om 25 °C voor analoog inputcircuit +/- 6,2 % om 55 °C voor analoog inputcircuit
herhalingsnauwkeurigheid	+/- 2 % om 55 °C voor analoog inputcircuit
werkingsafstand	10 m tussen stations, met afgeschermde kabel (sensor niet geïsoleerd) voor analoog inputcircuit
ingangsimpedantie	14 kOhm voor IB...IG gebruikt als analoge ingangskring 14 kOhm voor IB...IG gebruikt als digitale ingangskring 2.7 kOhm voor I1...IA en IH...IR digitale ingangskring
aantal uitgangen	8 relais
grenzen uitgangsspanning	24...250 V AC (relais output) 5...30 V DC (relais output)
type en samenstelling contact	NO voor relais output
thermische stroom output	8 A voor alle 8 uitgangen voor relais output
elektrische duurzaamheid	AC-12: 500000 cycles om 230 V, 1,5 A voor relais output In overeenstemming met IEC 60947-5-1 AC-15: 500000 cycles om 230 V, 0,9 A voor relais output In overeenstemming met IEC 60947-5-1 DC-12: 500000 cycles om 24 V, 1,5 A voor relais output In overeenstemming met IEC 60947-5-1 DC-13: 500000 cycles om 24 V, 0,6 A voor relais output In overeenstemming met IEC 60947-5-1
schakelvermogen in mA	>= 10 mA om 12 V (relais output)
werkingssnelheid in Hz	0,1 Hz (bij Ie) voor relais output 10 Hz (onbelast) voor relais output
mechanische duurzaamheid	10000000 cycles voor relais output
Uimp nom. schokgolfspanning	4 kV In overeenstemming met EN/IEC 60947-1 en EN/IEC 60664-1
klok	Met
responstijd	10 ms (van status 0 tot status 1) voor relais output 5 ms (van status 1 tot status 0) voor relais output
aansluitingen - aansluitklemmen	Schroefklemmen, 1 x 0,2...1 x 2,5 mm² (AWG 25...AWG 14) half-vloeibaar Schroefklemmen, 1 x 0,2...1 x 2,5 mm² (AWG 25...AWG 14) vast Schroefklemmen, 1 x 0,25...1 x 2,5 mm² (AWG 24...AWG 14) flexibel met kabeluiteinde Schroefklemmen, 2 x 0,2...2 x 1,5 mm² (AWG 24...AWG 16) vast Schroefklemmen, 2 x 0,25...2 x 0,75 mm² (AWG 24...AWG 18) flexibel met kabeluiteinde
aandraaimoment	0,5 N.m
overvoltage category	III In overeenstemming met IEC 60664-1
gewicht product	0,38 kg

Omgeving

immuniteit voor micro-onderbrekingen	10 ms 20 maal herhaald
product certifications	C-Tick GL UL CSA GOST

standards	IEC 60068-2-6 Fc IEC 61000-4-11 IEC 61000-4-5 IEC 61000-4-2 level 3 IEC 61000-4-6 niveau 3 IEC 61000-4-4 level 3 IEC 61000-4-12 IEC 60068-2-27 Ea IEC 61000-4-3
IP beschermingsgraad	IP20 In overeenstemming met IEC 60529 (aansluitblok) IP40 In overeenstemming met IEC 60529 (voorpaneel)
milieu-eigenschappen	EMC-richtlijn In overeenstemming met IEC 61000-6-2 EMC-richtlijn In overeenstemming met IEC 61000-6-3 EMC-richtlijn In overeenstemming met IEC 61000-6-4 EMC-richtlijn In overeenstemming met IEC 61131-2 zone B Laagspanningsrichtlijn In overeenstemming met IEC 61131-2
storing uitgestraald/geleid	Klasse B In overeenstemming met EN 55022-11 groep 1
pollution degree	2 In overeenstemming met IEC 61131-2
omgevingsluchttemperatuur voor werking	-20…40 °C in niet-geventileerde behuizing In overeenstemming met IEC 60068-2-1 en IEC 60068-2-2 -20…55 °C In overeenstemming met IEC 60068-2-1 en IEC 60068-2-2
ambient air temperature for storage	-40…70 °C
operating altitude	2000 m
Maximale hoogtetransport	3048 m
relatieve vochtigheid	95 % zonder condensatie of waterdruppels

Verpakkingseenheid

Eenheidstype van verpakking 1	PCE
Aantal eenheden in verpakking 1	1
verpakking 1 hoogte	6,500 cm
verpakking 1 breedte	10,000 cm
verpakking 1 lengte	13,300 cm
verpakking_1_gewicht	361,000 g
Eenheidstype van verpakking 2	S03
Aantal eenheden in verpakking 2	20
verpakking 2 hoogte	30,000 cm
verpakking 2 breedte	30,000 cm
verpakking 2 lengte	40,000 cm
verpakking 2 gewicht	7,727 kg

contractuele waarborg

Garantie (in maanden)	18

Environmental Data

Schneider Electric wil tegen 2050 de Net Zero-status hebben bereikt via partnerschappen in de toeleveringsketen, materialen met een lagere impact en circulariteit via onze doorlopende campagne "Use Better, Use Longer, Use Again" om de levensduur van producten en de recycleerbaarheid te verlengen.

Uitleg van Environmental Data >

Hoe evalueren we de duurzaamheid van producten? >

Milieuvoetafdruk

Totale levenscyclus ecologische voetafdruk	**150 kg CO2 eq.**
Koolstofvoetafdruk van de fabricagefase [A1–A3]	**44 kg CO2 eq.**
Koolstofvoetafdruk van de distributiefase [A4]	**0.7 kg CO2 eq.**
Koolstofvoetafdruk van de installatiefase [A5]	**0.1 kg CO2 eq.**
Koolstofvoetafdruk van de gebruiksfase [B2, B3, B4, B6]	**104 kg CO2 eq.**
Koolstofvoetafdruk van de einde-levensfase [C1–C4]	**0.9 kg CO2 eq.**
Milieu Profiel	**Milieuprofiel van het product**

Use Better

Materialen en verpakking

Pakket met gerecycleerd karton	**Ja**
Verpakkingen zonder kunststof	**Ja**
SCIP-nummer	**Eee2fc35-1620-4b70-b1d5-206e9240044e**
RoHS-richtlijn van de EU	**Conform door vrijstelling**
REACh-verordening	**Referentie bevat zorgwekkende stoffen (SVHC) boven drempelwaarde**
PVC-vrij	**Ja**

Use Longer

Levensduurverlenging

Reparatie	**Nee**

Use Again

Herverpakken en herfabriceren

Percentage mogelijke recycleerbaarheid	**0**
Circulair Profiel	**Informatie over einde levensduur**
Terugname	**Ja**
WEEE-label	**Het product moet op markten van de Europese Unie worden afgevoerd volgens specifieke afvalinzamelingsregels en mag nooit in een gewone vuilnisbak terechtkomen.**

Dimensions Drawings

Compact and Modular Smart Relays

Mounting on 35 mm/1.38 in. DIN Rail

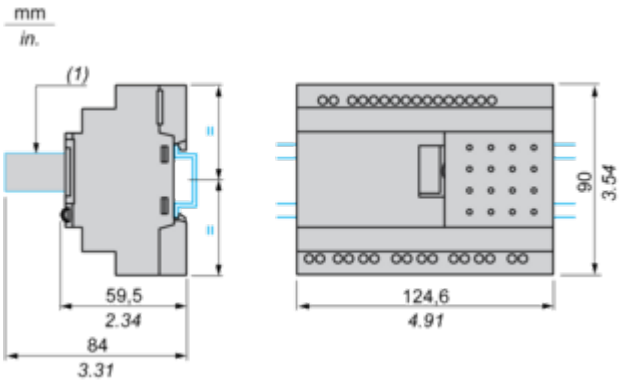

(1) With SR2USB01 or SR2BTC01

Screw Fixing (Retractable Lugs)

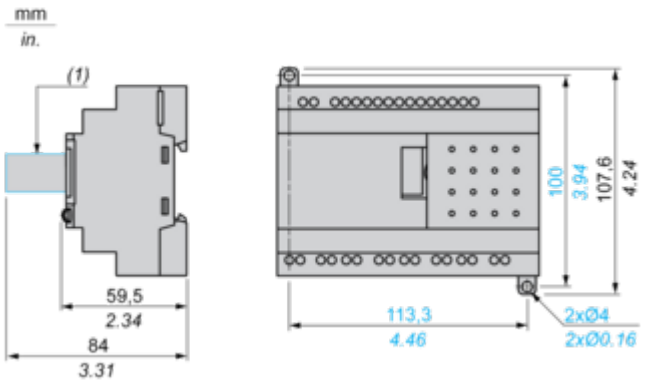

(1) With SR2USB01 or SR2BTC01

Position of Display

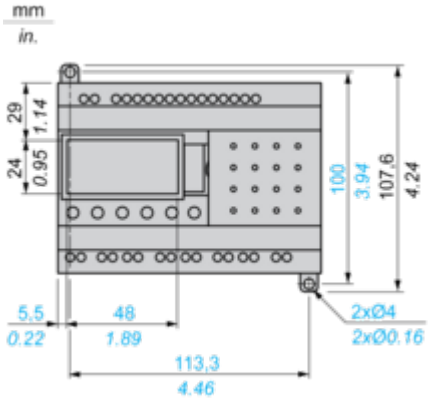

Connections and Schema

Compact and Modular Smart Relays

Connection of Smart Relays on DC Supply

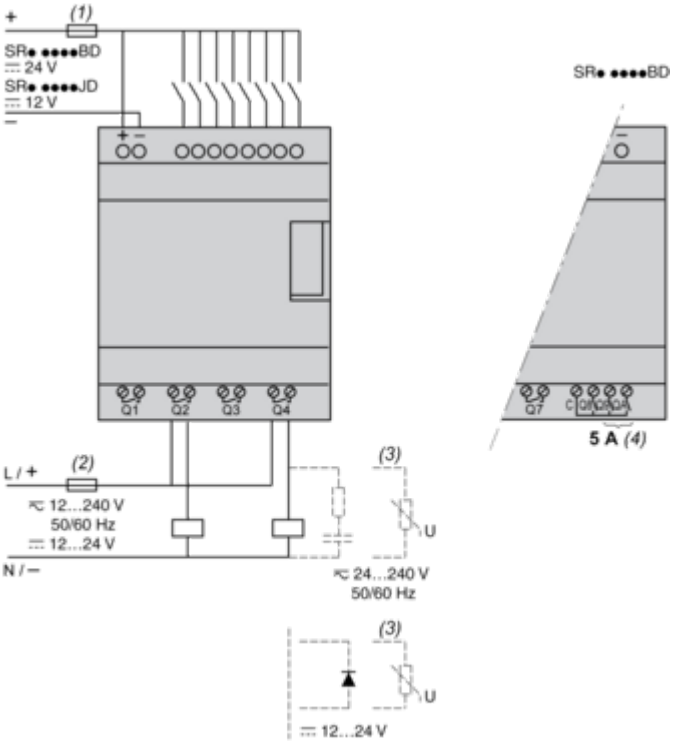

(1) 1 A quick-blow fuse or circuit-breaker.
(2) Fuse or circuit-breaker.
(3) Inductive load.
(4) Q9 and QA: 5 A (max. current in terminal C: 10 A).

Discrete Input Used for 3-Wire Sensors

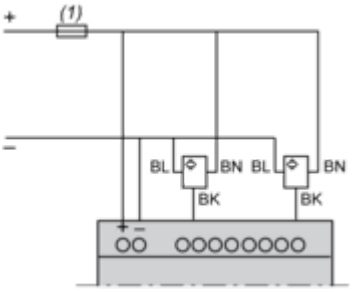

(1) 1 A quick-blow fuse or circuit-breaker.

Performance Curves

Compact and Modular Smart Relays

Electrical Durability of Relay Outputs

(in millions of operating cycles, conforming to IEC/EN 60947-5-1)
DC-12 (1)

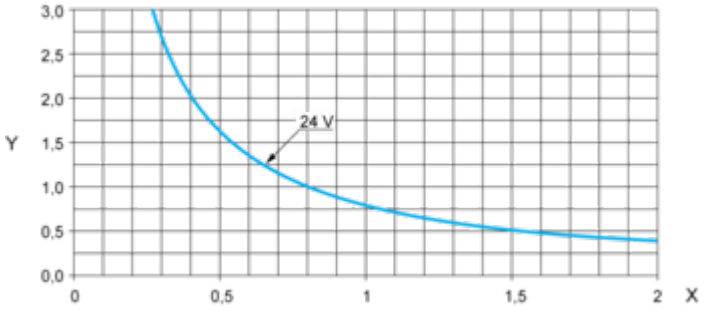

X: Current (A)
Y: Millions of operating cycles
(1) DC-12: control of resistive loads and of solid state loads isolated by opto-coupler, L/R ≤ 1 ms.

DC-13 (1)

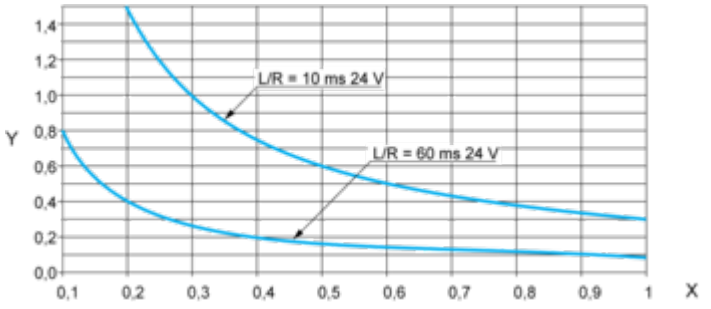

X: Current (A)
Y: Millions of operating cycles
(1) DC-13: switching electromagnets, L/R ≤ 2 x (Ue x Ie) in ms, Ue: rated operational voltage, Ie: rated operational current (with a protection diode on the load, DC-12 curves must be used with a coefficient of 0.9 applied to the number in millions of operating cycles).

Technical Illustration

Dimensions

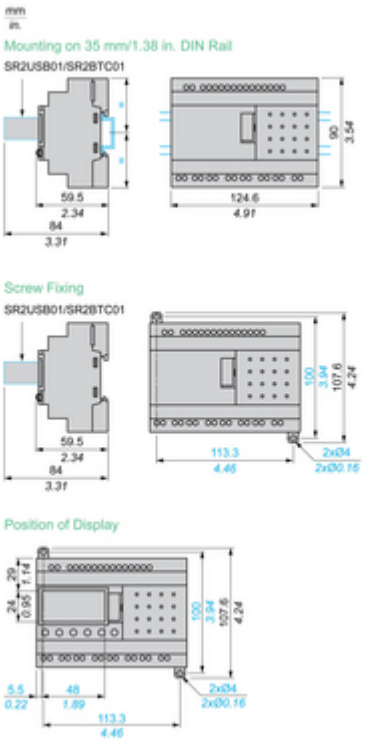

Image of product / Alternate images

Alternative