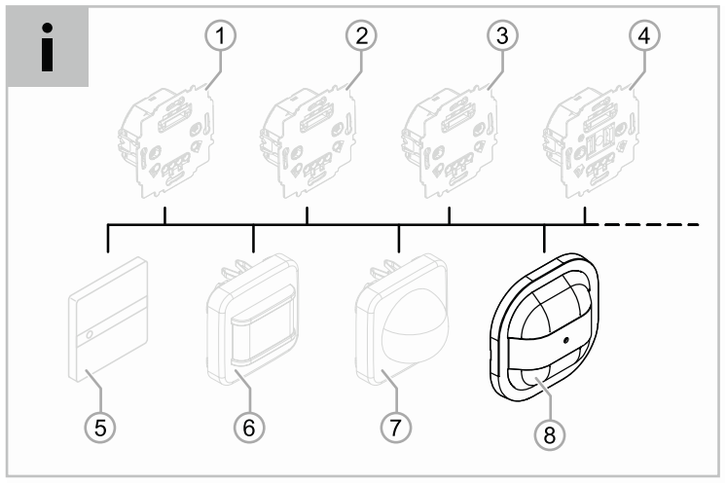

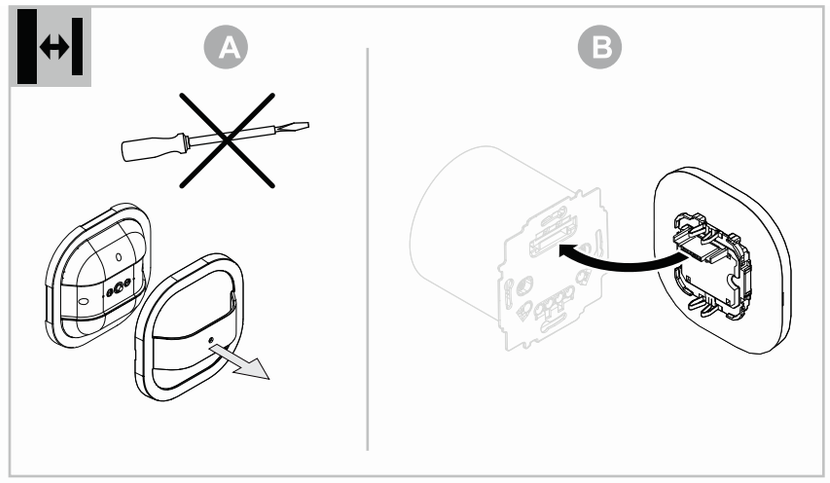

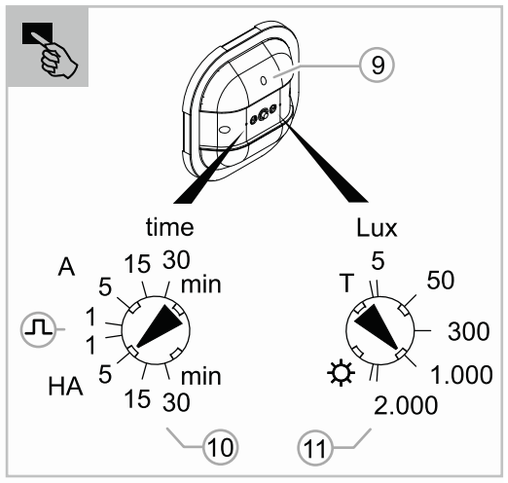

64753-xxx

RU PL ZH

2CKA000073B5247 / 25.03.2022

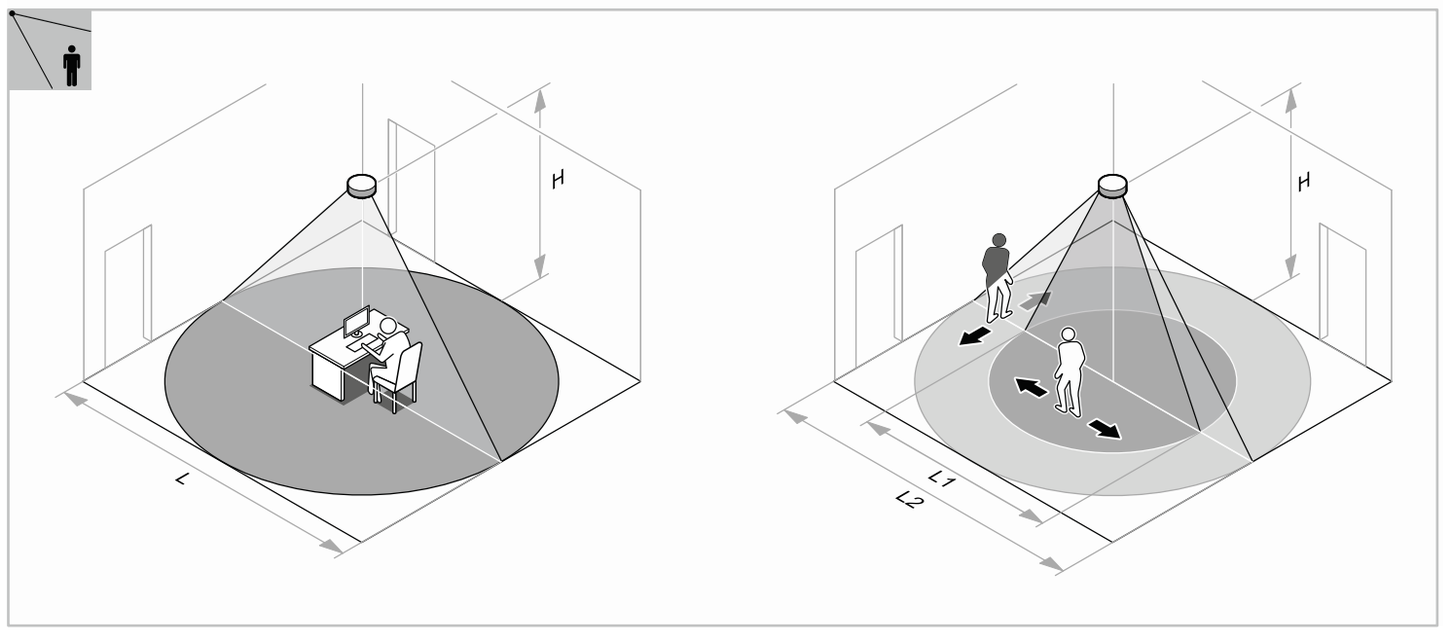

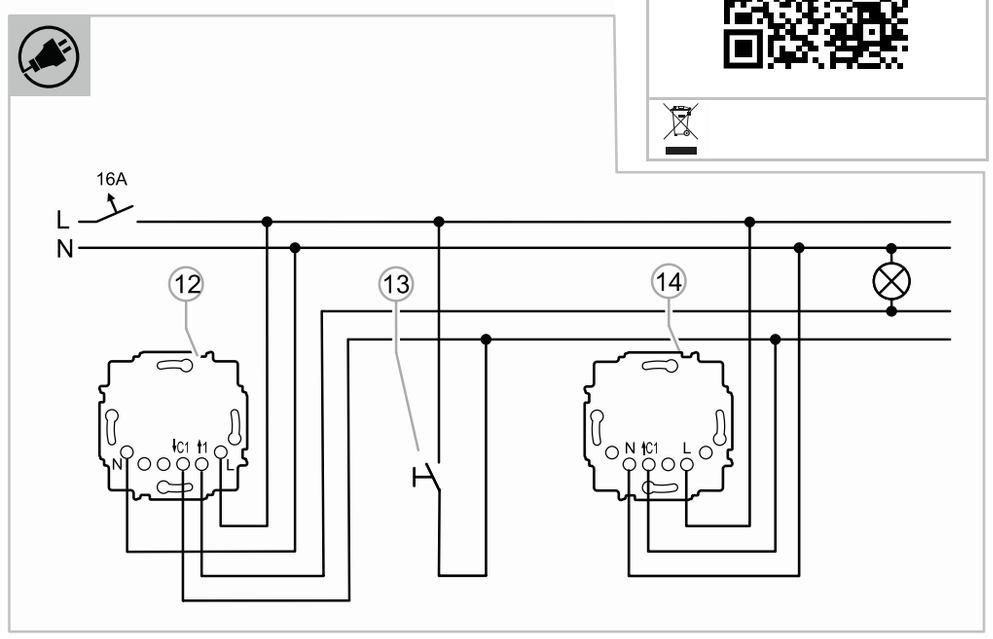

Русский

Датчик присутствия Busch

64753-xxx	flex, универсальный датчик

ОПАСНО!

При прямом или непрямом контакте с токоведущими деталями происходит опасное протекание тока через тело человека. Последствиями этого могут быть электрический шок, ожоги или смерть. При ненадлежащем выполнении работ на токоведущих деталях существует опасность возгорания.
- Перед монтажом или демонтажом оборудования отключить питание!
- К работам с сетями 110–240 В допускаются только специалисты.

- Внимательно прочитайте и сохраните руководство по монтажу.
- Для получения дополнительной пользовательской информации или сведений по проектированию посетите наш сайт www.BUSCH-JAEGER.com или отсканируйте QR-код.

Использование по назначению

Устройство предназначено для переключения осветительных систем в зависимости от уровня освещённости и/или движения. Оно рассчитано на эксплуатацию только внутри зданий на потолках.
Монтировать устройство целесообразно в частности на следующих вставках flex:
- релейные вставки
- вставки e-contact
- вставки СД-регулятора
- вставки вспомогательного устройства

Устройство не предназначено для использования в качестве датчика взлома или нападения, т. к. оно не имеет необходимой защиты от саботажа согласно VdS.

ВНИМАНИЕ

В устройстве используются высокочувствительные сенсоры и системы линз.
- Не перекрывайте и не заклеивайте линзовые сегменты, т. к. это нарушит работоспособность устройства.
- Не используйте для очистки устройства и системы линз абразивные или агрессивные чистящие средства.

Технические характеристики

Сумеречный датчик, настраиваемый:	ок. 5…2000 лк
Задержка выключения, настраиваемая:	1…30 минут
Зона действия – по горизонтали: – по вертикали:	 360 ° 127 °
Высота установки	2,5 ... 4 м
Степень защиты:	IP20
Диапазон температур:	-5…+45 °C
Температура хранения:	-25…+70 °C

Модульная система

Указание

Насадки flex «Датчик присутствия Busch flex, универсальный датчик» [8] можно произвольно комбинировать с вставками flex [1 … 4]. Однако не все комбинации имеют смысл с точки зрения той или иной требуемой функции.

Набор функций зависит от используемой flex-вставки. Датчик присутствия Busch flex, универсальный датчик" [8] работает в одном из следующих режимов:
- Релейная вставка, 1-канальная или вставка e-contact:
  - Переключается при обнаружении движения в зависимости от освещенности.
  - При использовании на вставке e-contact происходит плавное включение или выключение в течение 1 секунды.
- Релейная вставка, 2-канальная:
  - Канал 1 переключается при обнаружении движения в зависимости от освещенности.
  - Канал 2 выполняет переключение систем отопления/охлаждения/вентиляции в зависимости от освещенности.
- Вставка светодиодного светорегулятора:
  - Регулировка в зависимости от интенсивности естественного освещения, поддерживает заданный уровень освещенности в помещении.
- Вставка вспомогательного устройства:
  - Для расширения зоны действия.

Указание

Данное устройство не поддерживает предупреждение о выключении по стандарту DIN 18015-2 и
лишь ограниченно подходит для использования на лестничных клетках общего
пользования.

Зона действия

Зона действия зависит не только от высоты установки, но и от температуры окружающей среды. Указанные значения даны для температуры 21 °C. При повышении температуры окружающей среды зона действия уменьшается.

Зона действия L (идущий человек)		
Высота установки (H)	**L1 (движение вдоль направления действия датчика)**	**L2 (движение поперек направления действия датчика)**
2,5 м	Ø макс. 7 м	Ø макс. 10 м
3 м	Ø макс. 8 м	Ø макс. 12 м
4 м	Ø макс. 10 м	Ø макс. 16 м

Зона действия L (сидящий человек)	
Высота установки (H)	**L (сидящий человек)**
2,5 м	Ø макс. 8 м
3 м	Ø макс. 10 м

Подключение

См. документацию к выбранной flex-вставке.
Расширить зону действия можно при помощи flex-вставки «Дополнительная вставка flex».
[12] «Релейная вставка flex, 1-канальная» с «Датчик присутствия Busch flex, универсальный датчик»
[13] Опция: кнопка в формате вспомогательного устройства, например: 2020 US/xxx
[14] «Дополнительная вставка flex» с «Датчик присутствия Busch flex, универсальный датчик»

Монтаж

Установить датчик присутствия без крышки на flex-вставку [A] / [B].
Flex-вставка не входит в комплект и приобретается отдельно.

Настройка и управление

Указание

Функции элементов управления зависят от используемой Busch-/ABB flexTronics®-вставки.
Когда прибор установлен, например, на flex-вставку для вспомогательных устройств «64891 U-xxx», элемент регулировки задержки выключения в этом режиме неактивен. В таком случае управление осуществляется через датчик присутствия, установленный на основном модуле, например, на релейной flex-вставке (64811 U-xxx).

Поведение устройства в работе настраивается двумя триммерами [10]/[11].
В качестве альтернативы с помощью пульта «6843 Сервисный ИК-пульт дистанционного управления» можно настраивать все важные параметры, а также активировать функцию постоянного освещения или постоянного отключения освещения. Для этого следует направить пульт в сторону ИК-приемника, который находится за линзой датчика присутствия [9].
Соответствующие действия подробно описаны в руководстве к «Сервисный ИК-пульт дистанционного управления».
- Ссылка на страницу изделия 6843:
  http://www.busch-jaeger-katalog.de/2CKA006800A2511,artikel.html

Расширенное руководство по эксплуатации датчика присутствия можно получить, отсканировав QR-код сверху справа.

Порог освещенности

Порог освещенности настраивается триммером [11] (область «Lux»).

Порог освещенности — это значение интенсивности света, при которой в момент обнаружения движения включается искусственное освещение. Если естественное освещение ярче заданного порога, искусственное освещение не включается при обнаружении движения, либо выключается, если оно было включено.

Режим работы и задержка выключения

Настраивается триммером [10].
- Режим «Автоматический» (область «A»)
  - Освещение включается автоматически при обнаружении движения. Яркость естественного освещения должна быть ниже заданного порога.
  - Выключение происходит по истечении заданного времени задержки, если нового движения не обнаружено, или если яркость естественного освещения превысила установленный порог освещенности.
- Режим «Полуавтоматический» (область «HA»)
  - Для включения света необходимо вспомогательное устройство, например, клавишный выключатель.
  - Поведение при выключении – см. режим «Автоматический».
- Режим «Кратковременный импульс» (положение триммера «⎍»)
  - В этом режиме во время регистрации движения передаются кратковременные импульсы (1 с ВКЛ / 9 с ВЫКЛ). Кратковременный импульс используется для управления, например, таймером лестничного освещения или дверным звонком.
  - Дальнейшее поведение зависит от того, какое именно устройство получает эти импульсы.

Управление с помощью вспомогательного выключателя

Изменить текущее состояние можно в любой момент при помощи вспомогательного выключателя.
- Возврат в автоматический режим работы происходит только после того, как человек покинет зону действия, и истечет заданное время задержки выключения.

Тестирование срабатывания

1. Установить триммер [11] в положение «T».
   - Теперь устройство находится в режиме тестирования (дневной режим, двухсекундная задержка ожидания перед выключением). Любое обнаружение движения сопровождается быстрым миганием светодиода состояния.
2. По завершении тестирования вернуть триммер в прежнее положение.

Сервис
Busch-Jaeger Elektro GmbH - Предприятие группы ABB,
Freisenbergstraße 2, D-58513 Lüdenscheid
(Люденшайд, Германия),
Тел: +49 2351 956-1600;
www.BUSCH-JAEGER.com

Polski

Czujnik obecności Busch

64753-xxx	flex, sensor Universal

NIEBEZPIECZEŃSTWO

Bezpośredni lub pośredni kontakt z częściami pod napięciem prowadzi do niebezpiecznego przepływu prądu elektrycznego przez ciało. Może to spowodować porażenie prądem, poparzenia lub śmierć. W przypadku niewłaściwie prowadzonych prac przy elementach pod napięciem istnieje niebezpieczeństwo pożaru.
- – Przed montażem i demontażem należy odłączyć napięcie sieciowe!
- – Prace przy sieci 110 … 240 V zlecać tylko wykwalifikowanemu personelowi.

- Proszę dokładnie przeczytać i zachować instrukcję montażu.
- Dalsze informacje dla użytkownika i informacje na temat planowania są dostępne na stronie www.BUSCH-JAEGER.com lub po zeskanowaniu kodu QR.

Zastosowanie zgodne z przeznaczeniem

Urządzenie służy do przełączania instalacji oświetleniowych zależnie od jasności i/lub ruchu. Zostało skonstruowane wyłącznie do stosowania we wnętrzach budynków do montażu sufitowego.
Montaż jest sensowny m. in. na następujących mechanizmach flex:
- mechanizmy przekaźników
- mechanizmy e-contact
- mechanizmy ściemniaczy LED
- mechanizmy rozszerzające

Urządzenie nie nadaje się do stosowania jako sygnalizator włamania lub napadu, ponieważ brak jest zabezpieczenia przed sabotażem według niemieckich przepisów VdS.

UWAGA!

Urządzenie wyposażone jest w sensory i systemy soczewek o wysokiej czułości.
- – Nie zakrywać ani nie zaklejać segmentów soczewek, ponieważ zakłóca to działanie urządzenia.
- – Nie czyścić urządzenia i systemu soczewek ani ściernymi, ani agresywnymi środkami czyszczącymi.

Parametry techniczne

Sensor zmierzchowy, regulowany:	ok. 5 … 2000 lx
Opóźnienie wyłączenia, regulowane:	1 … 30 minut
Kąt wykrywania – poziomo: – pionowo:	 360 ° 127 °
Wysokość montażu	2,5 ... 4 metry
Stopień ochrony:	IP20
Zakres temperatur:	-5 °C … +45 °C
Temperatura przechowywania:	-25 °C … +70 °C

System modułowy

Wskazówka

Nasadki flex „Czujnik obecności Busch flex, sensor Universal“ [8] można dowolnie kombinować z mechanizmami flex [1 … 4]. Przy tym nie wszystkie kombinacje są sensowne w odniesieniu do żądanych funkcji.

Działanie jest zależne od zastosowanego mechanizmu flex. Zależnie od zastosowanego mechanizmu flex „Czujnik obecności Busch flex, sensor Universal“ [8] pracuje w jednym z następujących trybów:
- Mechanizm przekaźnika, 1-kanałowy lub mechanizm e-contact:
  - – Przełącza w przypadku ruchu zależnie od jasności otoczenia.
  - – W przypadku e-contact następuje łagodne włączenie lub łagodne wyłączenie w ciągu 1 sekundy.
- Mechanizm przekaźnika 2-kanałowy:
  - – Kanał 1 przełącza w przypadku ruchu zależnie od jasności otoczenia.
  - – Kanał 2 przełącza niezależnie od jasności dla zastosowań HVAC.
- Mechanizm ściemniacza LED
  - – Regulacja niezależna od światła otoczenia utrzymuje jasność w pomieszczeniu na zadanym poziomie.
- Mechanizm rozszerzający:
  - – Do zwiększenia zakresu wykrywalności.

Wskazówka

Urządzenie to nie posiada ostrzeżenia o wyłączeniu zgodnie z DIN 18015-2
i dlatego nadaje się tylko warunkowo do stosowania na publicznych klatkach
schodowych.

Zakres wykrywalności

Zakres wykrywalności zależny jest, obok wysokości montażowej, między innymi od temperatury otoczenia. Podane wartości dotyczą temperatury otoczenia 21°C. Przy wyższych temperaturach otoczenia zmniejsza się zakres wykrywalności.

Zakres wykrywalności L (przechodzenie)		
Wysokość montażu (H)	**L1 (przechodzenie w kierunku wzdłużnym względem czujnika)**	**L2 (przechodzenie w kierunku poprzecznym względem czujnika)**
2,5 m	Ø maks. 7 m	Ø maks. 10 m
3 m	Ø maks. 8 m	Ø maks. 12 m
4 m	Ø maks. 10 m	Ø maks. 16 m

Zakres wykrywalności L (siedzenie)	
Wysokość montażu (H)	**L (siedzenie)**
2,5 m	Ø maks. 8 m
3 m	Ø maks. 10 m

Podłączenie

Patrz dokumentacja stosowanego mechanizmu flex.
Zwiększenie zakresu wykrywalności możliwe jest przy użyciu mechanizm flex „Submechanizm flex“.
[12] „Mechanizm przekaźnika flex, 1-kanałowy“ z „Czujnik obecności Busch flex, sensor Universal“
[13] Opcjonalnie: przycisk dodatkowy, np.: 2020 US/xxx
[14] „Submechanizm flex“ z „Czujnik obecności Busch flex, sensor Universal“

Montaż

Nasadzić czujnik obecności bez osłony na mechanizm flex [A] / [B].
Mechanizm flex nie jest objęty zakresem dostawy i należy go zamówić osobno.

Ustawienie i obsługa

Wskazówka

Funkcja elementów nastawczych jest zależna od zastosowanego mechanizmu Busch-/ABB flexTronics®.
Jeśli urządzenie nasadzone jest np. na mechanizm rozszerzający „64891 U-xxx“, to element nastawczy opóźnienia wyłączania jest w tym trybie nieaktywny. W takim przypadku sterowanie odbywa się przez czujnik obecności, który jest nasadzony na urządzeniu głównym, np. na mechanizmie przekaźnika flex (64811 U-xxx).

Charakterystykę przełączania urządzenia ustawia się dwoma trymerami [10]/[11].
Alternatywnie wszystkie parametry można ustawiać na urządzeniu „6843 Serwisowy nadajnik ręczny na podczerwień“ a także można aktywować ośmiogodzinne oświetlenie stałe bądź tryb stałego wyłączenia. W tym celu należy skierować nadajnik ręczny odbiornika IR za soczewkę czujnika obecności [9].
Szczegółowa obsługa opisana jest w instrukcji obsługi „Serwisowy nadajnik ręczny na podczerwień“.
- – Link do produktu 6843:
  http://www.busch-jaeger-katalog.de/2CKA006800A2511,artikel.html

Rozszerzoną instrukcję obsługi czujnika obecności można uzyskać za pomocą kodu QR na górze po prawej stronie.

Próg jasności

Próg jasności ustawiany jest trymerem [11] (zakres trymera „Lux“).

Próg jasności określa natężenie, od którego w razie wykrycia ruchu włącza się oświetlenie. Jeśli światło otoczenia jest jaśniejsze od progu jasności, to oświetlenie się nie włącza lub wyłącza się.

Tryb pracy i opóźnienie wyłączenia

Ustawienie trymerem [10].
- Tryb „Automatyczny“ (zakres trymera „A“)
  - – Oświetlenie automatycznie włącza się po wykryciu ruchu. Natężenie światła musi być niższe niż wartość progowa.
  - – Wyłączenie następuje po ustawionym czasie opóźnienia wyłączania, jeśli nie zostanie wykryty żaden nowy ruch lub w przypadku przekroczenia ustawionego progu jasności.
- Tryb „Półautomatyczny“ (zakres trymera „HA“)
  - – Do włączenia oświetlenia wymagany jest dodatkowy element obsługowy, np. przycisk.
  - – Charakterystyka włączania, patrz tryb „Automatyczny“.
- Tryb „Impulsu krótkotrwałego“ (ustawienie trymera „⎍“)
  - – W tym trybie pracy przez czas detekcji wysyłane są krótkotrwałe impulsy (1 sek. WŁ. / 9 sek. WYŁ.). Impuls krótkotrwały służy np. do sterowania wyłączników oświetleniowych na klatkach schodowych lub dzwonków do drzwi.
  - – Dalszy sposób działania jest uzależniony od zasterowanego urządzenia.

Obsługa dodatkowymi przyciskami

Aktualny stan łączeniowy można w każdej chwili zmienić za pomocą dodatkowego przełącznika.
- – Powrót do trybu automatycznego następuje dopiero po opuszczeniu obszaru detekcji i upływie nastawionego czasu opóźnienia.

Test przejścia

1. Ustawić trymer [11] na „T“.
   - – Urządzenie znajduje się teraz w trybie testowym (eksploatacja dzienna, czas opóźnienia dwie sekundy). Każde wykrycie ruchu sygnalizowane jest szybkim pulsowaniem diody stanu.
2. Po zakończeniu testu zresetować trymer.

Serwis

Busch-Jaeger Elektro GmbH - przedsiębiorstwo grupy ABB,
Freisenbergstraße 2, D-58513 Lüdenscheid,
Tel.: +49 2351 956-1600;
www.BUSCH-JAEGER.com

中文

Busch 现场检测器

64753-xxx	flex，通用传感器

危险

直接或间接接触导电零件时有触电危险。可能造成电击、灼伤或死亡。在导电零件上进行不正确的操作时存在火灾危险。
- – 安装和拆卸前应先断开电源电压！
- – 仅可由专业人员在 110 … 240 V 电网上进行作业。

- 请仔细阅读并妥善保管安装说明书。
- 更多用户信息和规划信息请查询 www.BUSCH-JAEGER.com 或通过扫描二维码获取。

按规定使用

此设备用于根据亮度和/或移动控制照明设备。其仅适用于建筑物内部和天花板安装。
可以安装在下列 flex 嵌件上：
- 继电器嵌件
- e-contact 嵌件
- LED 调光器嵌件
- 分机嵌件

设备不适于用作入侵或突袭报警器，因为缺少符合 VdS 规定的防破坏安全性。

注意

设备具有高度灵敏的传感器和透镜系统。
- – 不得遮盖或遮掩透镜区域，否则将导致设备功能故障。
- – 不得使用摩擦性或腐蚀性的清洁剂清洁设备和透镜系统。

技术数据

昏暗传感器，设置范围：	约 5 … 2000 Lux
关闭延时，设置范围：	1 … 30 分钟
探测角度 – 水平： – 垂直：	 360 ° 127 °
安装高度	2.5 ... 4 米
防护等级：	IP20
温度范围：	-5 °C … +45 °C
储存温度：	-25 °C … +70 °C

模块化系统

提示

flex 附件“Busch 现场检测器flex，通用传感器” [8] 可以与 flex 嵌件 [1 … 4] 任意组合。**但并非所有组合对于期望的功能都是有用的。**

功能取决于所使用的 flex 嵌件。根据所使用的 flex 嵌件，Busch 现场检测器flex，通用传感器[8] 采用以下模式之一工作：
- 1 路继电器嵌件，或 e-contact 嵌件：
  - – 在检测到运动时根据环境亮度进行切换。
  - – 使用 e-contact 时，可以在 1 秒内完成渐开或渐关。
- 继电器嵌件，2 路：
  - – 通道 1 在检测到运动时根据环境亮度进行切换。
  - – 通道 2 的切换与亮度无关，适用于 HKL 应用。
- LED 调光器嵌件：
  - – 与环境光相关的调节，将房间亮度保持在指定水平。
- 分机嵌件：
  - – 用于扩展探测范围。

提示

该设备不具备符合 DIN 18015-2 标准的关闭预警功能，
因此只能在有条件的情况下用于
公共楼梯间。

探测范围

除了安装高度之外，探测范围还与环境温度有关。给定值基于 21°C 的环境温度。如果环境温度较高，则探测范围会缩小。

探测范围 L（走动）		
安装高度 (H)	**L1（纵向至检测器）**	**L2（横向至检测器）**
2.5 m	直径最大 7 m	直径最大 10 m
3 m	直径最大 8 m	直径最大 12 m
4 m	直径最大 10 m	直径最大 16 m

探测范围 L（坐姿）	
安装高度 (H)	**L（坐姿）**
2.5 m	直径最大 8 m
3 m	直径最大 10 m

连接

参见所用 flex 嵌件的文件。
可以通过 flex 嵌件“分机嵌件 flex”扩展探测范围。
[12] “继电器嵌件 flex，1 路”，带“Busch 现场检测器flex，通用传感器”
[13]可选：分机按键，例如：2020 US/xxx
[14] “分机嵌件 flex”，带“Busch 现场检测器flex，通用传感器”

安装

将无盖板的现场检测器装在 flex 嵌件 [A] / [B] 上。
Flex 嵌件未包含在供货范围内，必须单独订购。

设置和操作

提示

设置元件的功能取决于所使用的Busch-/ABB flexTronics® 嵌件。
如果设备**装在例如** flex 分机嵌件“64891 U-xxx”上，则**关闭延时的设置元件在此模式下未激活。在这种情况下，通过安装在主控设备上的**现场检测**器控制，例如** flex 继电**器嵌件** (64811 U-xxx)。

设备的开关特性通过两个微调电容器 [10/[11]进行设置。
还可以通过设备“6843 红外线服务**手提**发射器”设置所有重要参数以及激活八小时持续开启和持续关闭模式。为此，请将手提发射器对准现场检测器透镜后方的 IR 接收器方向 [9]。
详细操作参见使用说明书“红外线服务**手提**发射器”。
- – 产品链接 6843：
  http://www.busch-jaeger-katalog.de/2CKA006800A2511,artikel.html

现场检测器的详细使用说明可通过右上方二维码获取。

亮度阈值

亮度阈值通过微调电容器 [11] 设置（微调电容器范围“Lux”）。

亮度阈值确定自达到多少光强起在探测到运动时开灯。如果环境光线比设置的亮度阈值更亮，则在探测到运动时不开灯，或者会关灯。

运行模式和关闭延时

使用微调电容器设置 [10]。
- “自动”运行模式（微调电容器范围“A”）
  - – 在检测到运动时自动开灯。必须低于亮度阈值。
  - – 如果没有检测到新的运动或者超过设置的亮度阈值，则在设置的关闭延时后关灯。
- “半自动”运行模式（微调电容器范围“HA”）
  - – 开灯需要分机操作，例如通过按键。
  - – 关闭行为参见“自动”运行模式。
- “短时脉冲”运行模式（微调电容器位置“⎍”）
  - – 在该运行模式下，在检测期间发送短时脉冲（1 秒打开/9 秒关闭）。短时脉冲用于控制楼道灯定时开关或门铃等。
  - – 接下来的行为取决于所控制的设备。

通过按键进行分机操作

可以随时通过分机按键更改当前的开关状态。
- – 离开探测范围且设置的关闭延时结束后才返回至自动运行模式。

试运行

1. 将微调电容器 [11] 置于“T”。
   - – 现在设备处于测试模式（白天模式，两秒延时）。通过 LED 状态指示灯的快速闪烁显示每次运动探测。
2. 结束测试后将微调电容器复位。

服务

Busch-Jaeger Elektro GmbH - ABB 集团旗下企业，
Freisenbergstraße 2，D-58513 Lüdenscheid，
电话：+49 2351 956-1600;
www.BUSCH-JAEGER.com