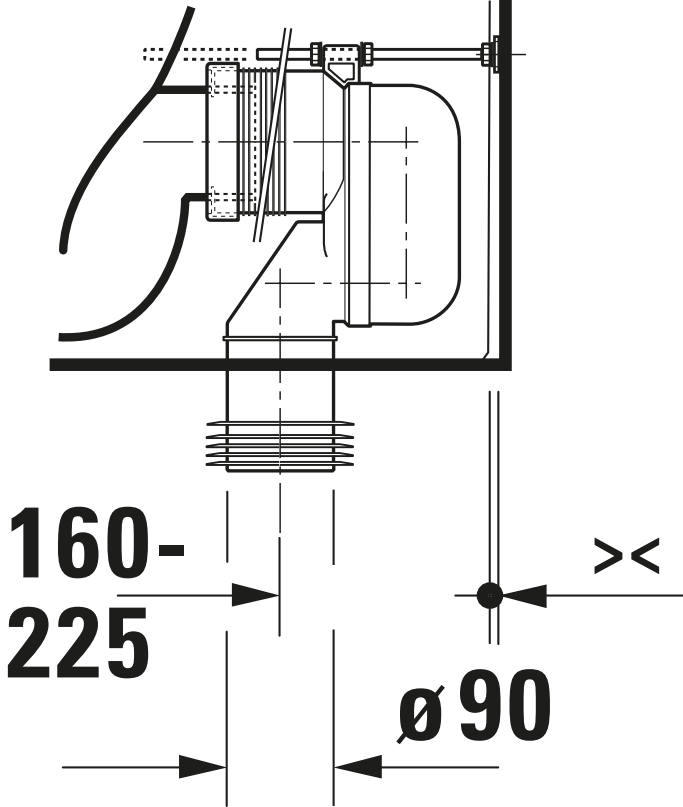
160-
225
><
ø 90