Technisch specificatieblad

Revisie-afdekking ZES4

Artikelnummer: 7406701

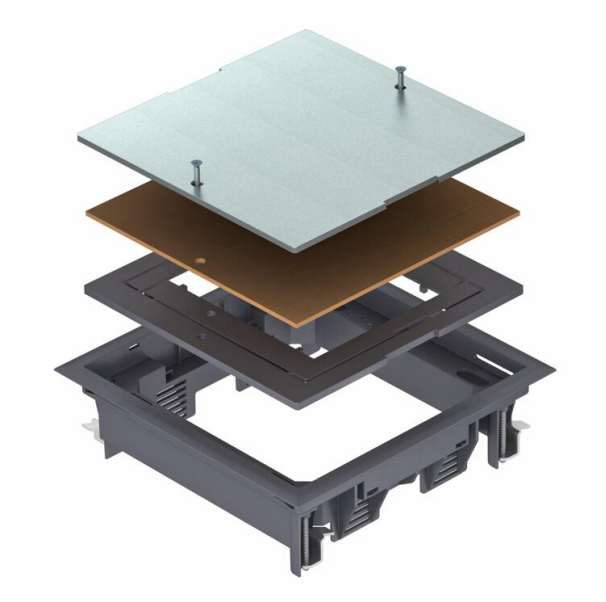

Trekdoosopzetstuk voor de blindafsluiting van een vierkante montage-opening met nominale grootte 4, toepassing in kanaalsystemen en systeemvloeren in binnenopstelling.

Vloerbekledingsuitsparing ingesteld op 5 mm bij de levering, ook instelbaar op 3, 8 of 10 mm.

PA Polyamide

Stamgegevens

Artikelnummer	7406701
Type	ZES4-2 U10T 7011
Omschrijving 1	Trekdoostoepassing
Omschrijving 2	voor universele montage
Fabrikant	OBO
Kleur	staalgrijs; RAL 7011
Materiaal	Polyamide
Kleinste verkoop-eenheid	1
Eenheid van hoeveelheid	Stuk
Gewicht	158 kg
Eenheid gewicht	kg/100 st.
CO2-voetafdruk (GWP) van wieg tot poort	4,8321 kg CO2e / 1 Stuk

Technisch specificatieblad

Revisie-afdekking ZES4

Artikelnummer: 7406701

Afmetingen

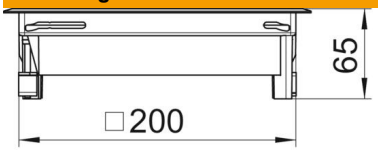

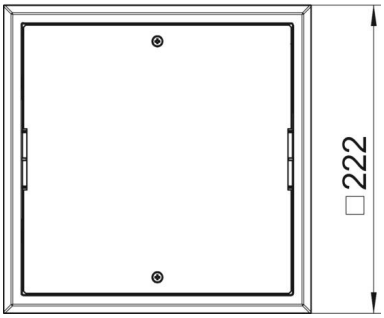

Lengte	222 mm
Breedte	222 mm
Hoogte	65 mm

Technische gegevens

Uitvoering	vierkant
Beschermraam vloerbekleding	ja
Vloeronderhoud	Droog
Vloerhoogte min.	62 mm
Geschikt voor inbouw in dubbele vloer	ja
Geschikt voor inbouw in holle vloer	ja
Geschikt voor nat onderhoud	nee
Geschikt voor vloerdoos	250/350
Lengte inbouwmaat	201 mm
Nominale maat voor inbouweenheden	4
ROHS-conform	ja
Spanbereik D max.	75 mm
Spanbereik D min.	8 mm
Verticale last, groot oppervlak	tot 5.000 N
Verticale last, klein oppervlak	tot 3.000 N
Dikte vloerbedekking	5 mm
Floor covering thickness max.	10 mm