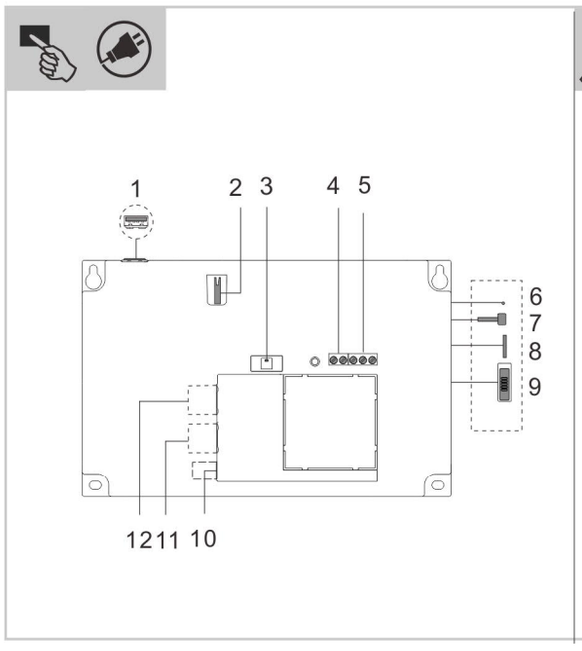

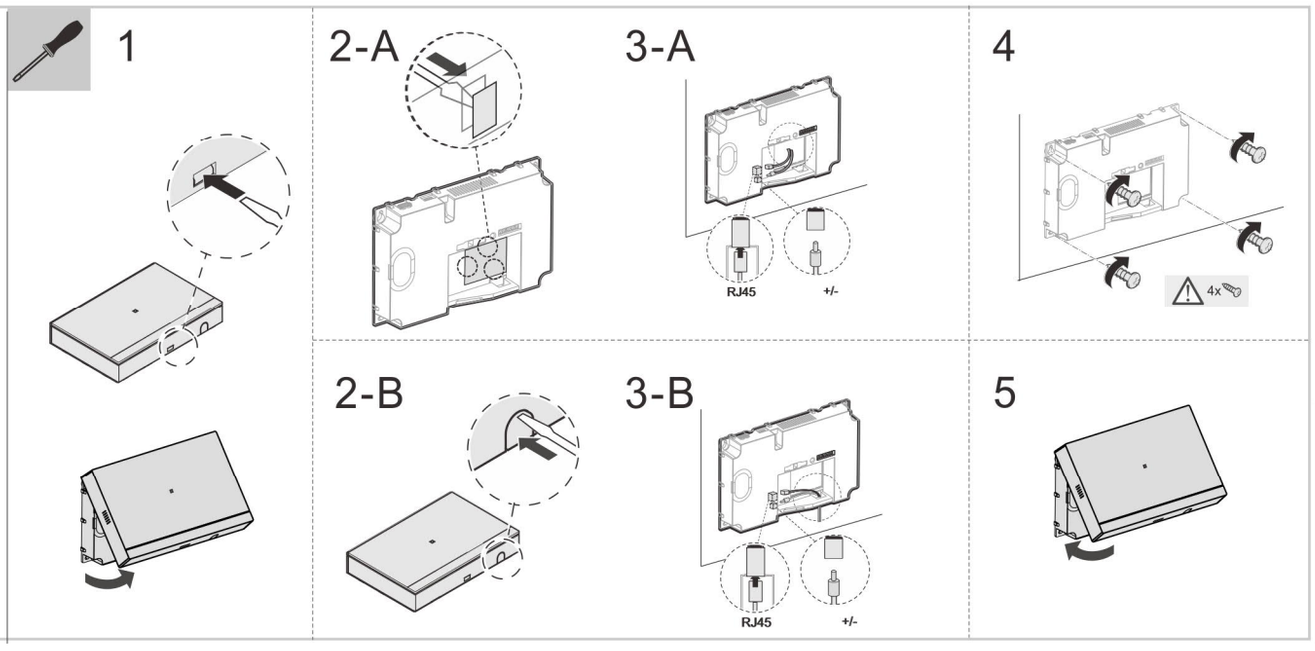

D04011-03

Product manual is available by scanning the QR code.

DE
EN
NL

2TMU200000M0021110

Service

Busch-Jaeger Elektro GmbH
Freisenbergstr. 2, D-58213 Lüdenscheid
www.BUSCH-JAEGER.de,
Tel.: +49 2351 956-1600

Deutsch

Smart Access Point Pro

Anschluss und Bedienung

1	USB-Anschluss (reserviert)
2	Sabotagekontakt
3	Statusanzeige
4	Binäreingang (Wenn zum Beispiel die Alarmanlage eines Drittanbieters aktiviert wird, erhält die gekoppelte Welcome-APP eine Benachrichtigung.)
5	Binärausgang (Wenn zum Beispiel eine Tür geöffnet wird, wird die Alarmanlage eines Drittanbieters deaktiviert oder das Smart-Home-System ausgelöst.)
6	Reset-Taster
7	**Schalter für den Betrieb im AP-Modus** Wenn der AP-Modus aktiviert ist, blinkt die LED rot
8	Anschluss für Micro-SD-Karte (reserviert)
9	**Sicherheitsschalter** ON = erlaubt keine neuen Geräte; OFF = erlaubt neue Geräte (Standardeinstellung)
10	Netzanschluss (DC-Eingangsbuchse)
11	LAN (PoE)
12	LAN (Reserved)

EU-Konformitätserklärung (vereinfacht)
Busch-Jaeger, erklärt hiermit, dass der Smart Access Point Pro D04011 die Richtlinie 2014/53/EU erfüllt.
Der vollständige Text der EU-Konformitätserklärung ist durch Scannen des QR-Codes verfügbar.

Technische Daten

Nennspannung	24 V ⎓
Betriebsspannungsbereich	20-27 V ⎓
Nennstrom	24 V ⎓, 375 mA
PoE Standard	IEEE802.3 af
Drahtlos-Übertragungsfrequenz	802.11b/g/n: 2412...2472MHz 802.11a/n: 5150…5250MHz 5250…5350MHz 5470…5725MHz
Drahtlos-Übertragungsleistung	Max. 20 dBm@12 Mbps OFDM 2.4 G Max. 20 dBm@12 Mbps OFDM 5.8 G
Drahtlos-Übertragungsstandard	IEEE 802.11 a/b/g/n
Umgebungstemperatur	-10 °C…+45 °C
Lagertemperatur	-25 °C…+70 °C
IP-Level	IP 30
IK-Level	IK 05
Relaisausgang	30 V ⎓, 1 A
Potentialfreie Kontakteingabe	5 V ⎓, 1mA

Bluetooth-Daten

Bluetooth-Standard	4.2
Frequenzbereich	2.402…2.480 GHz
Sendeleistung	Maximum 8 dBm
Empfangsempfindlichkeit	Minimum -92 dBm

English

Smart Access Point Pro

Connection and operation

1	USB stick connector (reserved)
2	Tamper switch
3	Status indicator
4	Binary input (e.g. if 3rd-party alarm system is arming, paired Welcome APP will receive a notification.)
5	Binary output (e.g. if door is opened, the 3rd-party alarm system is disarmed or smart home system is triggered.)
6	Reset button
7	**Switch for operation in AP mode** When AP mode is activated, LED flashes red light.
8	Micro SD card connector (reserved)
9	**Security switch** ON = does not allow new devices OFF = allows new devices (default)
10	Power input connector (DC-JACK input)
11	LAN (PoE)
12	LAN (Reserved)

EU declaration of conformity (simplified)
Busch-Jaeger, herewith declares that Smart Access Point Pro D04011 conform to directive 2014/53/EU.
The complete of the EU declaration of conformity is available by scanning the QR code.

Technical data

Rating voltage	24 V ⎓
Operating voltage range	20-27 V ⎓
Rating current	24 V ⎓, 375 mA
PoE standard	IEEE802.3 af
Wireless transmission band	**802.11b/g/n:** 2412...2462MHz (for United States) 2412...2472MHz (for European countries) **802.11a/n:** 5150…5250MHz 5250…5350MHz 5470…5725MHz (not used in Russia) 5725…5850MHz (for United States)
Wireless transmission power	Max. 20 dBm@12 Mbps OFDM 2.4 G Max. 20 dBm@12 Mbps OFDM 5.8 G
Wireless transmission standard	IEEE 802.11 a/b/g/n
Operating temperature	-10 °C…+45 °C
Storage temperature	-25 °C…+70 °C
IP level	IP 30
IK level	IK 05
Relay output	30 V ⎓, 1 A
Dry contact input	5 V ⎓, 1mA

Bluetooth data

Bluetooth standard	4.2
Frequency range	2.402…2.480 GHz
TX power	Maximum 8 dBm
RX sensitivity	Minimum -92 dBm

Nederlands

Smart Access Point Pro

Aansluiting en bediening

1	USB-aansluiting (gereserveerd)
2	Sabotagecontact
3	Statusindicatie
4	Binaire ingang (Als bijvoorbeeld de alarminstallatie van een derde aanbieder geactiveerd wordt, ontvangt de gekoppelde Welcome-app een melding.)
5	Binaire ingang (Als bijvoorbeeld een deur wordt geopend, wordt de alarminstallatie van een derde aanbieder gedeactiveerd of het Smart-Home-systeem geactiveerd.)
6	Resetimpulsdrukker
7	**Toegangspuntmodusschakelaar** Wanneer de AP-modus is geactiveerd, knippert het rode lampje
8	Micro SD card connector (reserved)
9	**Security switch** ON = does not allow new devices OFF = allows new devices (default)
10	Netaansluiting (DC-ingangsbus)
11	LAN (PoE)
12	LAN (Reserved)

EU-conformiteitsverklaring (vereenvoudigd)
Busch-Jaeger, verklaart hierbij dat Smart Access Point Pro D04011 voldoet aan richtlijn 2014/53/EU.
De volledige tekst van de EU-conformiteitsverklaring is beschikbaar door de QR-code te scannen.

Technical data

Spanningswaarde	24 V ⎓
Bedrijfsspanningsbereik	20-27 V ⎓
Nominale stroom	24 V ⎓, 375 mA
PoE standaard	IEEE802.3 af
Draadloze overdrachtfrequentie	**802.11b/g/n:** 2412...2462MHz (for United States) 2412...2472MHz (for European countries) **802.11a/n:** 5150…5250MHz 5250…5350MHz 5470…5725MHz 5725…5850MHz (for United States)
Draadloos transmissievermogen	Max. 20 dBm@12 Mbps OFDM 2.4 G Max. 20 dBm@12 Mbps OFDM 5.8 G
Draadloze transmissiestandaard	IEEE 802.11 a/b/g/n
Omgevingstemperatuur	-10 °C…+45 °C
Opslagtemperatuur	-25 °C…+70 °C
IP-level	IP 30
IK-level	IK 05
Relaisuitgang	30 V ⎓, 1 A
Droge contactinvoer	5 V ⎓, 1mA

Bluetooth-gegevens

Bluetooth-standaard	4.2
Frequentiebereik	2.402…2.480 GHz
Zendvermogen	Maximum 8 dBm
Ontvangstgevoeligheid	Minimum -92 dBm