Tecturis S
ééngreeps douchekraan opbouw
Oppervlak: **Brushed Bronze** Artikelnummer: **73622140**

Beschrijving

- 1 functie
- installatie met hartafstand 150 ± 12 mm
- maximale doorstroomhoeveelheid bij 3 bar: 24 l/min
- keramisch kardoes
- temperatuurbegrenzing instelbaar
- terugslagklep
- slangaansluiting: DN15
- minimale bedrijfsdruk: 1 bar
- maximale bedrijfsdruk: 10 bar

Artikeldetails

Vrijblijvende advies verkoopprijs excl. BTW	317,95 €
Vrijblijvende advies verkoopprijs incl. BTW	384,72 €

Designprijzen

iF DESIGN AWARD 2023

Productfoto

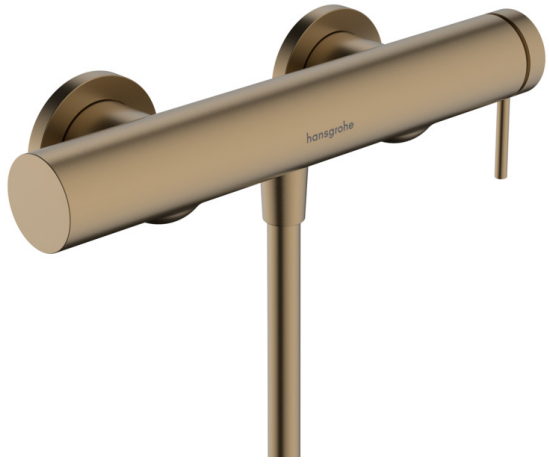

Maattekening

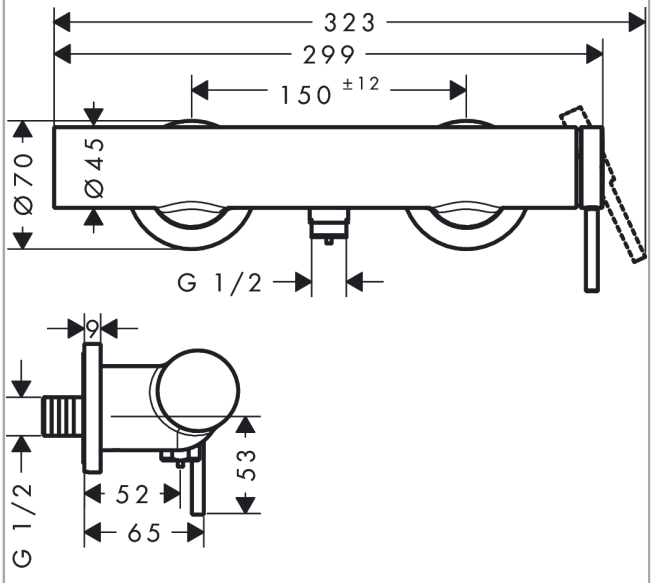
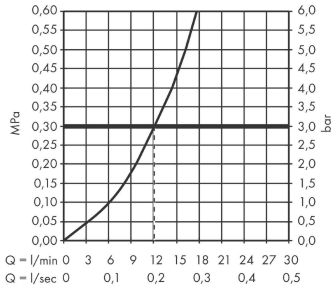
Doorstroomdiagram