Vivenis
ééngreeps opbouw douchemengkraan Original
Oppervlak: **Mat wit** Artikelnummer: **75623700**

Beschrijving

- 1 functie
- installatie met hartafstand 150 ± 12 mm
- maximale doorstroomhoeveelheid bij 3 bar: 16,6 l/min
- keramisch kardoes
- temperatuurbegrenzing instelbaar
- terugslagklep
- slangaansluiting: DN15
- minimale bedrijfsdruk: 1 bar
- maximale bedrijfsdruk: 10 bar
- Kiwa K6161_Mechanical Mixers EN817

Artikeldetails

Vrijblijvende advies verkoopprijs excl. BTW	278,46 €
Vrijblijvende advies verkoopprijs incl. BTW	336,94 €

Productfoto

Maattekening

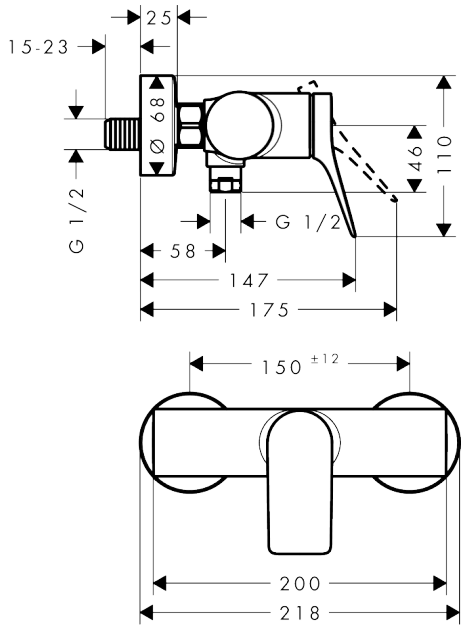
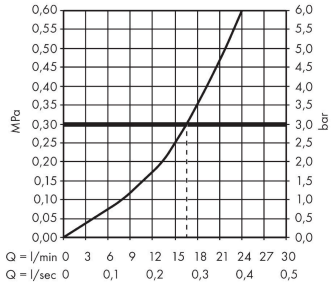
Doorstroomdiagram