Productinformatieblad

Specificaties



Modicon ABE7 - Passieve aansluitbasis - 16I - Zekeringen - LED - Isolator

ABE7H16S43

EAN Code: 3389110644524

Prijs: 280,30 EUR

Hoofd

range of product	Modicon ABE7
product or component type	Passieve discrete I/O subbasis
type subbasis	Input subbasis
Us nominale voedingsspanning	19...30 V conform aan IEC 61131-2
aantal kanalen	16
aantal aansluitpunten per kanaal	2
aansluitingen - aansluitklemmen	Schroefklemmen, 1 x 0,09...1 x 1,5 mm² (AWG 28...AWG 16) flexibel met kabeluiteinde Schroefklemmen, 1 x 0,14...1 x 2,5 mm² (AWG 26...AWG 12) vast Schroefklemmen, 1 x 0,14...1 x 2,5 mm² (AWG 26...AWG 14) flexibel zonder kabeluiteinde Schroefklemmen, 2 x 0,09...2 x 0,75 mm² (AWG 28...AWG 20) flexibel met kabeluiteinde Schroefklemmen, 2 x 0,2...2 x 2,5 mm² (AWG 24...AWG 14) vast
kanaal bijkomende informatie	1 lastscheider per kanaal

Complementair

kabel voedingsspanning	DC
aantal horizontale rijen	1
status LED	1 led per kanaal (groen) status kanaal 1 led per kanaal (rood) indicatie doorgeslag. zekering 1 LED (groen) stroom AAN
distributie polariteit	24 V
kortsluitbeveiliging	1 A interne zekering, 5 x 20 mm, snel doorbranden (PLC einde) 0,125 A zekering per kanaal, 5 x 20 mm, snel doorbranden (uitvoercircuit)
type connector	HE-10
aantal pennen	20-pens
bevestigingsmethode	Met clips (35 mm symmetrische DIN-rail) Met schroeven (massieve plaat metbevestigingskit)
Maximale netstroom	1,8 A
stroom per kanaal	0,125 A
Maximale stroom per uitgang gemeenschappelijk	1,8 A
spanningsval zekering voeding	0,3 V
Maximale spanningsval per kanaal	0,1 V
[Ui] rated insulation voltage	2000 V

De weergegeven prijs is de adviesprijs in euro excl. BTW. Deze kan onderhevig zijn aan korting. Neem contact op met uw lokale distributeur of detailhandel voor de daadwerkelijke prijs

Disclaimer: Deze documentatie is niet bedoeld als vervanging voor en mag niet worden gebruikt voor het bepalen van de geschiktheid of betrouwbaarheid van deze producten voor specifieke gebruikerstoepassingen

installatiecategorie	II conform aan IEC 60664-1
aanspanmoment	0,6 N.m met vlak Ø 3,5 mm schroevendraaier
width	206 mm
height	77 mm
depth	58 mm
net weight	0,64 kg

Omgeving

product certifications	DNV CSA UL GL EAC
IP beschermingsgraad	IP2x conforming to IEC 60529
weerstand tegen gloeidraad	750 °C conform aan IEC 60695-2-11
schokbestendigheid	15 gn voor 11 ms conform aan IEC 60068-2-27
trilling bestendigheid	2 gn (f= 10…150 Hz) conforming to IEC 60068-2-6
weerstand tegen elektrostatische ontlading	4 kV (contact) level 3 conform aan IEC 61000-4-2 8 kV (lucht) level 3 conform aan IEC 61000-4-2
weerstand tegen uitgestraalde velden	10 V/m (26000000…1000000000 Hz) conform aan IEC 61000-4-3 level 3
weerstand tegen snelle piekspanningen	2 kV level 3 conform aan IEC 61000-4-4
omgevingsluchttemperatuur voor werking	-5…60 °C conform aan IEC 61131-2
omgevingsluchttemperatuur voor opslag	-40…80 °C conform aan IEC 61131-2
pollution degree	2 conform aan IEC 60664-1

Verpakkingseenheid

Unit Type of Package 1	PCE
Number of Units in Package 1	1
Package 1 Height	7,0 cm
Package 1 Width	8,2 cm
Package 1 Length	21,0 cm
Package 1 Weight	624,0 g
Unit Type of Package 2	S03
Number of Units in Package 2	16
Package 2 Height	30,0 cm
Package 2 Width	30,0 cm
Package 2 Length	40,0 cm
Package 2 Weight	10,51 kg

contractuele waarborg

Garantie	18 months

Environmental Data

Schneider Electric wil tegen 2050 de Net Zero-status hebben bereikt via partnerschappen in de toeleveringsketen, materialen met een lagere impact en circulariteit via onze doorlopende campagne "Use Better, Use Longer, Use Again" om de levensduur van producten en de recycleerbaarheid te verlengen.

Uitleg van Environmental Data >

Hoe evalueren we de duurzaamheid van producten? >

Milieuvoetafdruk

Totale levenscyclus ecologische voetafdruk	**1040**
Milieuprofiel van product (PEP)	**Milieuprofiel van het product**

Use Better

Materialen en verpakking

Pakket met gerecycleerd karton	**Nee**
Verpakkingen zonder kunststof	**Nee**
EU-richtlijn RoHS	**Voldoet pro-aktief (Product valt niet onder de EU RoHS juridische scoop)**
SCIP-nummer	**1bbe7d20-74c0-4e7e-b98b-d2946f4ab8b4**
REACh-regelgeving	**REACh-verklaring**

Use Again

Herverpakken en herfabriceren

Circulair Profiel	**Informatie over einde levensduur**
Terugname	**No**
WEEE Label	**Het product moet op markten van de Europese Unie worden afgevoerd volgens specifieke afvalinzamelingsregels en mag nooit in een gewone vuilnisbak terechtkomen.**

Dimensions Drawings

Dimensions

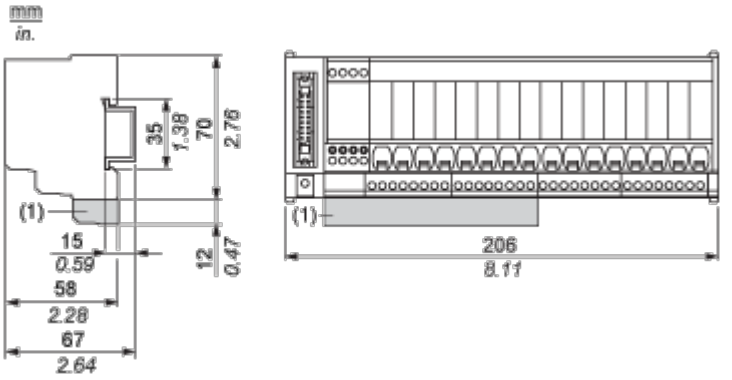

(1) ABE7BV10 / BV20, ABE7BV10E / BV20E

Mounting and Clearance

Mounting

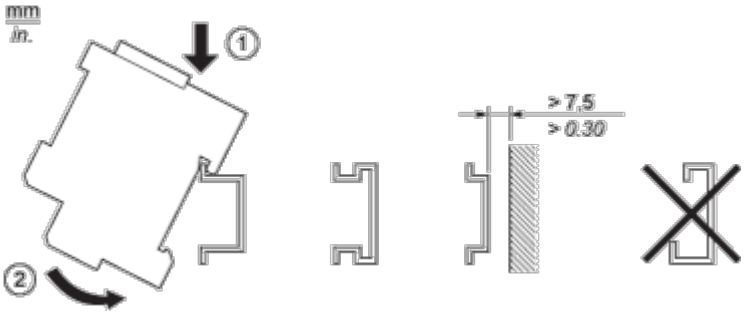

Connections and Schema

HE10 16 Channels

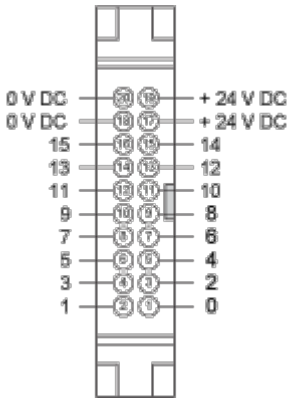

Wiring Diagram

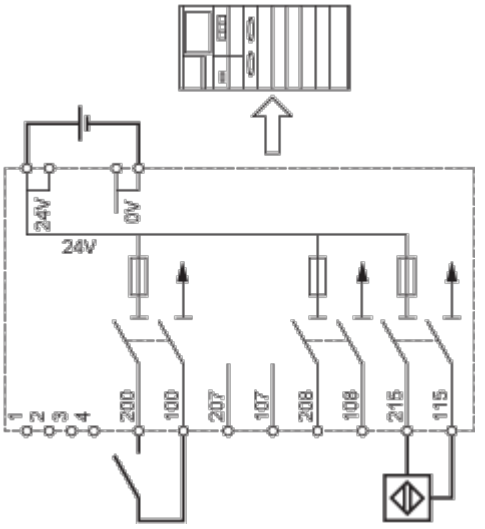

Performance Curves

Curves for Determining Cable Type and Length According to the Current

16-channel Sub-base

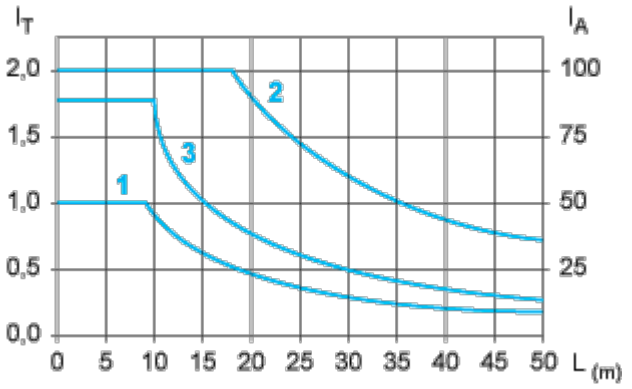

L Cable length

I_T Total current per sub base (A)

I_A Average current per channel (mA)

(1) TSXCDP••2 and ABFH20H••0 cables with c.s.a. 0.08 mm^2 (AWG 28).

(2) TSXCDP••3 cables with c.s.a. 0.34 mm^2 (AWG 22).

(3) Cables with c.s.a. 0.13 mm^2 (AWG 26).

The curves are given for a voltage drop of 1 V in the cable. For n volts tolerance, multiply the length determined from the graph by n.

Image of product / Alternate images

Alternative

