Merk	hansgrohe
Artikelnaam	**AddStoris Q** zeepschaal
Art.nr.	41746140
Oppervlakte	Brushed Bronze
Netto prijs	59,71 EUR

reddot winner 2021

DESIGN AWARD 2021

Product foto

Maat tekeningen

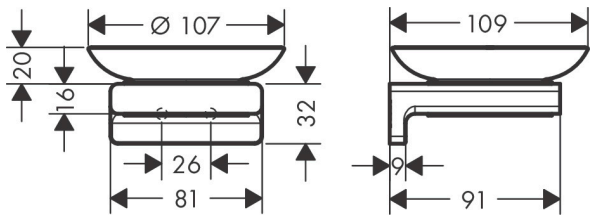

Kenmerken

- wandmontage
- materiaal inkeping: mat glas
- houder materiaal: metaal
- met bevestigingsmateriaal
- verborgen bevestiging
- boorafstand: 26 mm
- diameter boorgat: 6 mm

Technologie

Screw Fixation

Moisture Proof

Merk	hansgrohe
Artikelnaam	**AddStoris Q** zeepschaal
Art.nr.	41746140
Oppervlakte	Brushed Bronze
Netto prijs	59,71 EUR

Explosietekening voor bouwjaar: >04/21

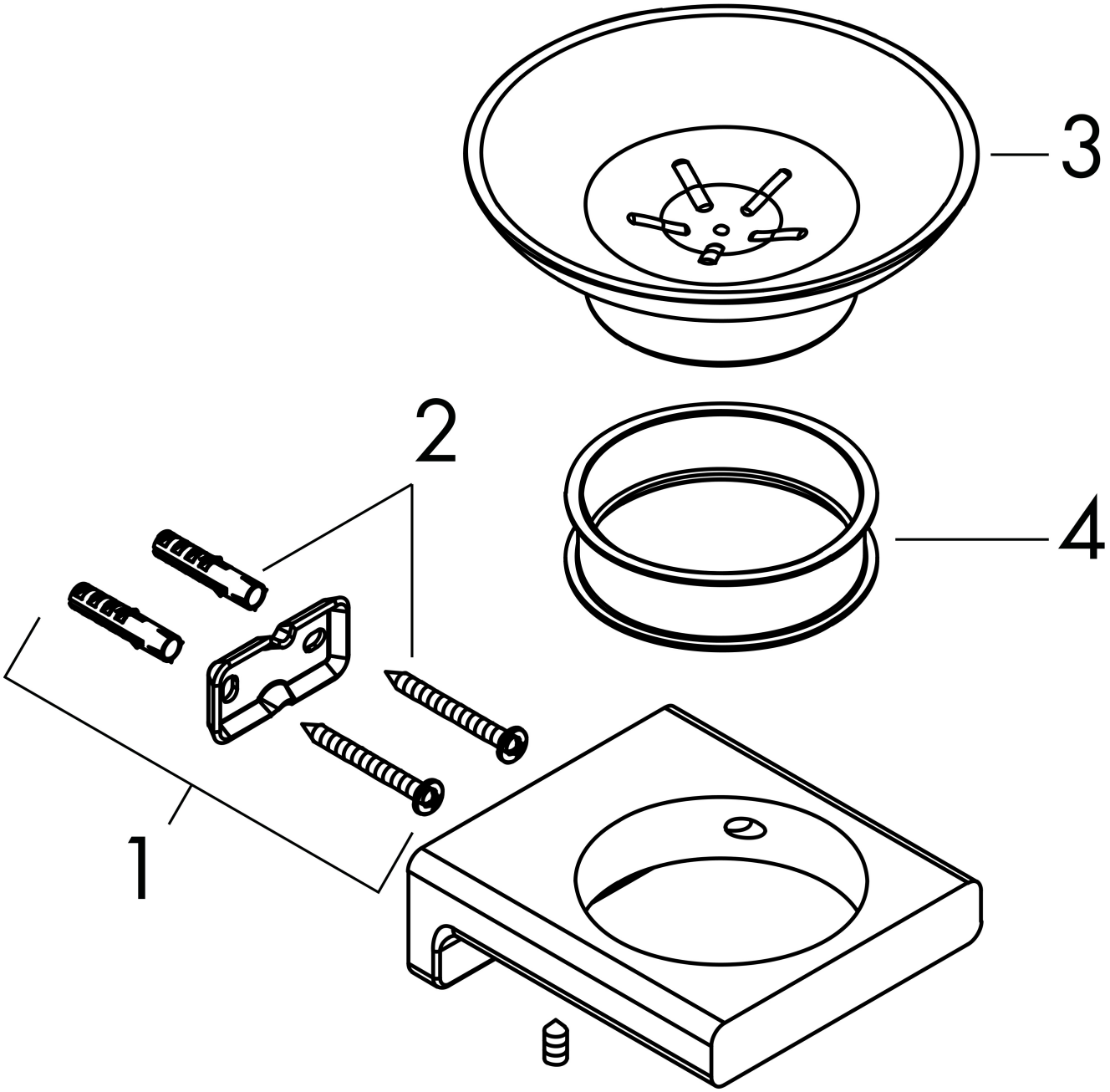

Merk	hansgrohe
Artikelnaam	**AddStoris Q** zeepschaal
Art.nr.	41746140
Oppervlakte	Brushed Bronze
Netto prijs	59,71 EUR

Onderdelen voor bouwjaar: >04/21

Pos	Beschrijving	Art.nr.	Prijs
1	wandhouder	94165000	7,70
2	bevestigingsmateriaal	40915000	10,40
3	zeepschaal	94170000	16,60
4	kunststof ring	94169000	3,00