D-Code # DC 4669

Upute za montažu

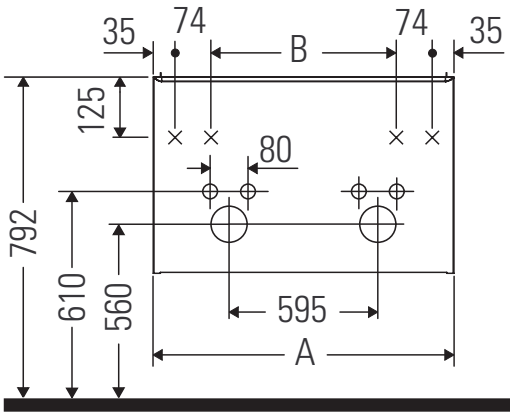

A mm	B mm	W mm	X mm
1184	966	58	792

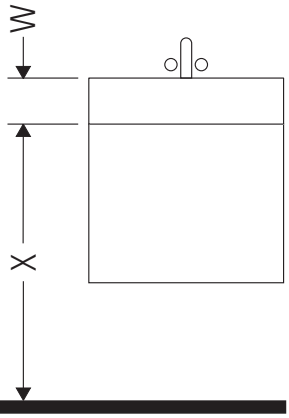

D-Code # 240012

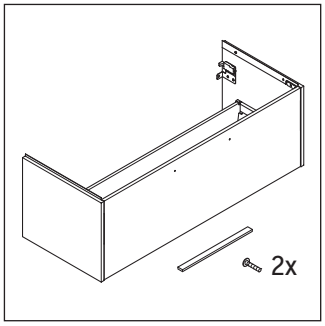

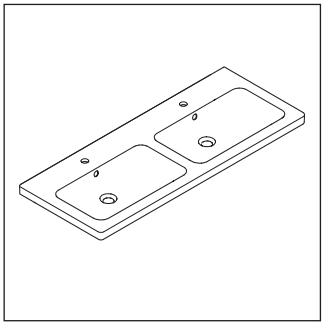

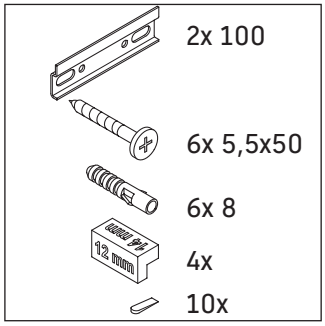

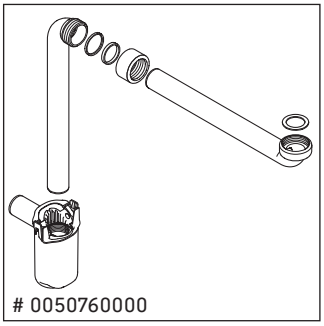

Napomene za uporabu

Serija kupaonskog namještaja odgovara normama i direktivama važećima u trenutku isporuke, a namijenjena je uporabi u kupaonicama. Izbjegavajte prskanje vodom, primjerice tijekom tuširanja.

Zadržavamo pravo na tehnička poboljšanja i optičke promjene na prikazanim proizvodima.

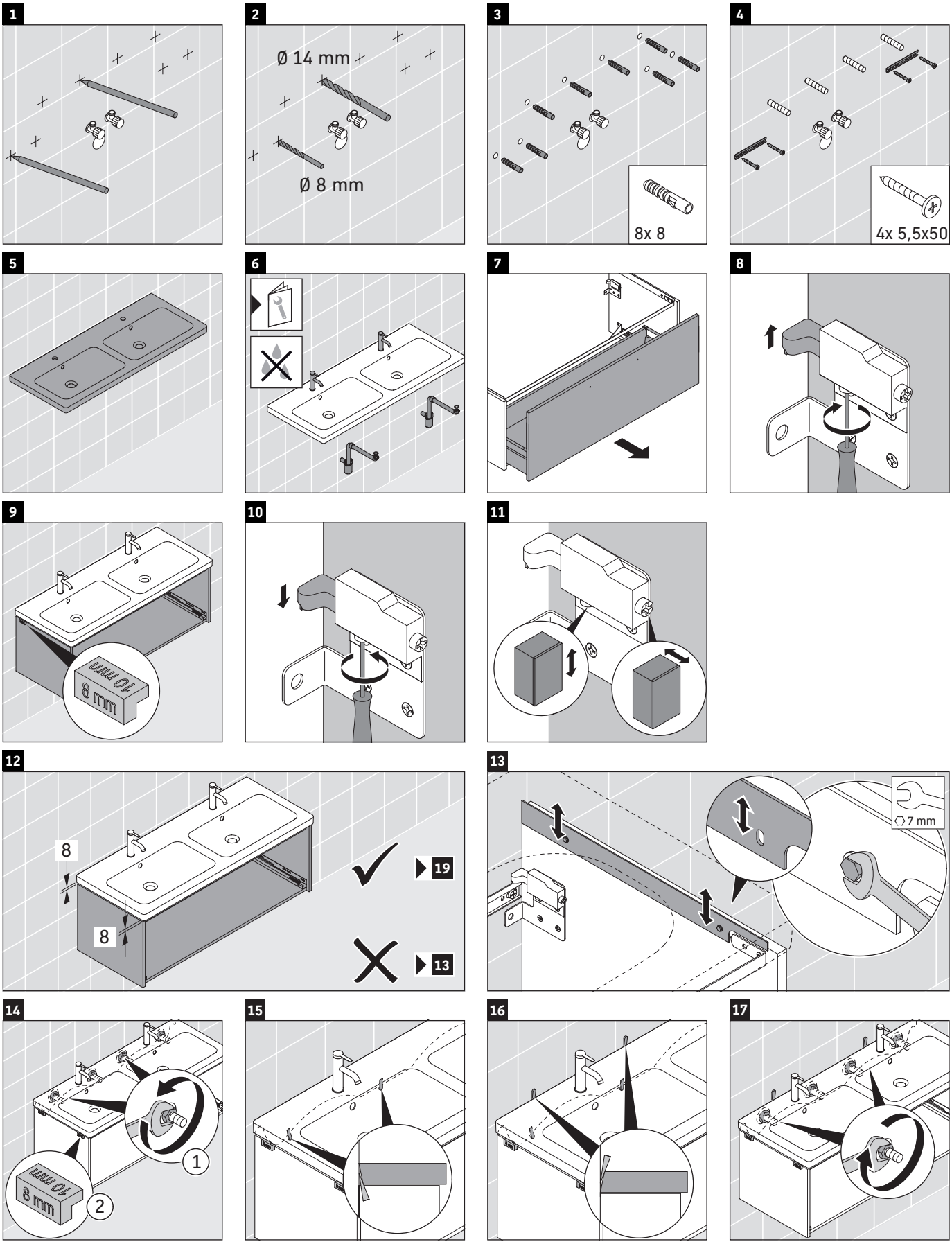

Order no. DC4669/24.01.1

Duravit AG, Werderstr. 36, 78132 Hornberg, Germany, Phone +49 78 33 700, Fax +49 78 33 70 289, info@duravit.de, www.duravit.de

18

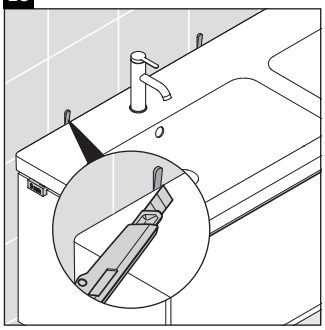

19

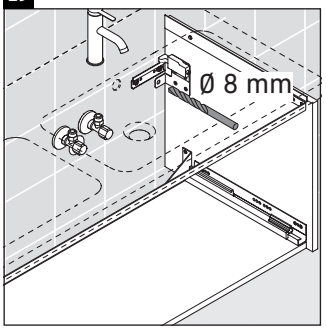

20

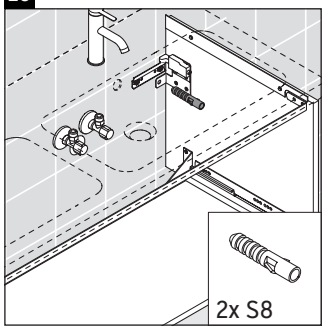

21

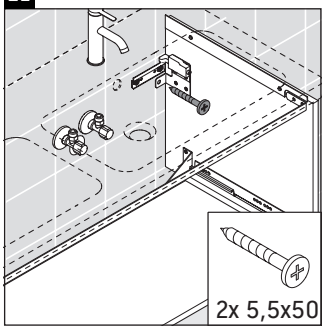

22

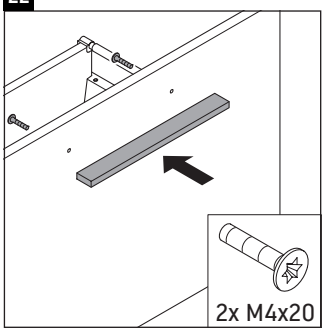

23

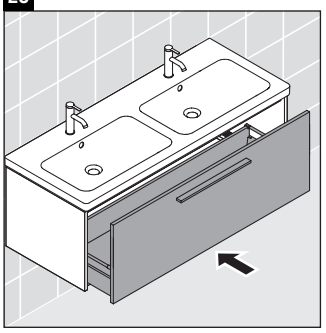

24

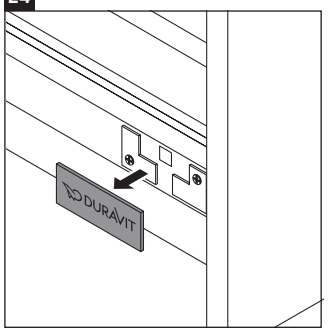

25

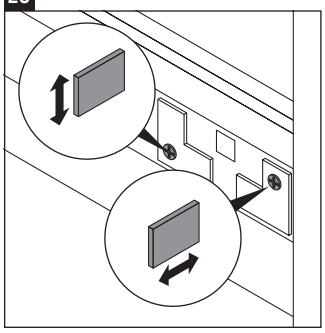

26

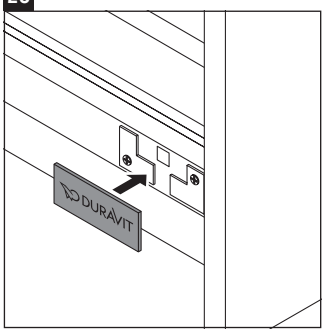

27

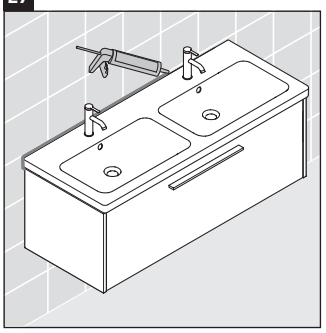

Order no. DC4669/24.01.1

Duravit AG, Werderstr. 36, 78132 Hornberg, Germany, Phone +49 78 33 700, Fax +49 78 33 70 289, info@duravit.de, www.duravit.de