BASE 2.0

Meuble sous lavabo, 2 tiroirs, compatible avec le lavabo PRO S H810964 / PRO X 810864

DIMENSIONS

Longueur	620 mm
Largeur	445 mm
Hauteur	515 mm

COULEUR ET FINITION

267 Chêne sauvage

Boites de rangement : 1

Combinaison des portes et des tiroirs : 2 Tiroirs

Finition des pieds : Chromé

Hauteur maximale des pieds (mm) : 283

Matériau : MDF

Pieds ajustables

Poids net / kg : 24,8

Position du lavabo : Central

Structure du meuble : Tiroirs

Système d'ouverture et de fermeture : Tiroirs avec fermeture amortie

Type d'installation : Suspendu

DESSINS TECHNIQUES

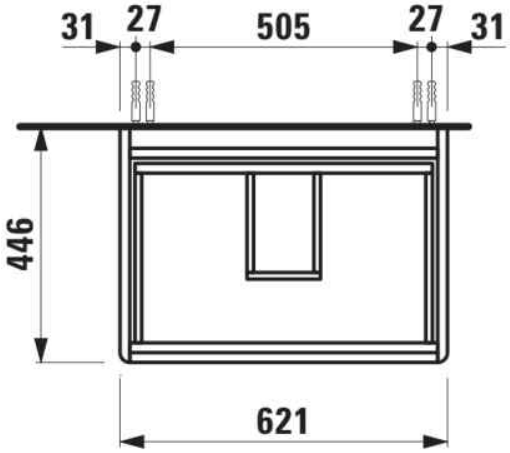

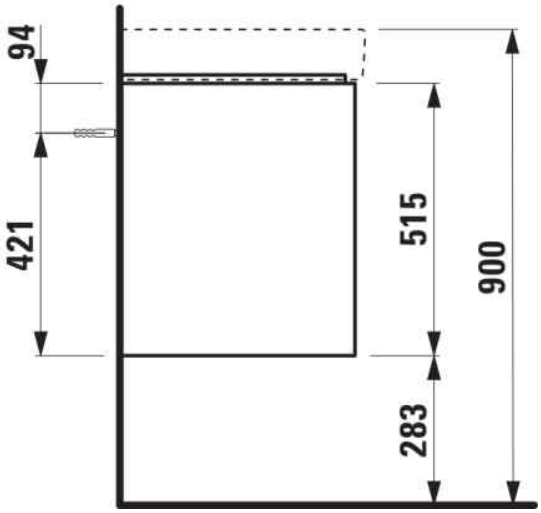

© Copyright 2026, LAUFEN Bathrooms AG | https://www.laufen.com/produits/meuble-sous-lavabo-2tiroirs-compatible-lavabo-pro-h810964pro-x-810864-H411282108...1?sku=H4112821082671

COMPATIBLE AVEC

Lavabo

H810864...1041

Lavabo

H810864...1091

Lavabo

H810864...1421

Lavabo

H810864...1561

Lavabo mural ou à poser sur meuble

H810964...1041

© Copyright 2026, LAUFEN Bathrooms AG | https://www.laufen.com/produits/meuble-sous-lavabo-2tiroirs-compatible-lavabo-pro-h810964pro-x-810864-H411282108...1?sku=H4112821082671

BASE 2.0

© Copyright 2026, LAUFEN Bathrooms AG | https://www.laufen.com/produits/meuble-sous-lavabo-2tiroirs-compatible-lavabo-pro-h810964pro-x-810864-H411282108...1?sku=H4112821082671