Technisch specificatieblad

TP-wand- en plafondbeugel FT

Artikelnummer: 6363865



TP-wand- en plafondbeugel voor universele bevestiging aan constructies.
Belangrijk! Wanneer de beugel direct aan de muur of het plafond wordt bevestigd, om stabiliteitsredenen altijd afstandsstuk type DS 4 gebruiken.



St Staal

FT thermisch verzinkt

Stamgegevens

Artikelnummer	6363865
Type	TPD 245 FT
Omschrijving 1	Wand- en plafondbeugel
Omschrijving 2	TP-profiel
Fabrikant	OBO
Dimensie	B245mm
Kleur	zink
Materiaal	Staal
Oppervlak	thermisch verzinkt
Oppervlaktenorm	DIN EN ISO 1461
Kleinste verkoop-eenheid	1
Eenheid van hoeveelheid	Stuk
Gewicht	69 kg
Eenheid gewicht	kg/100 st.
CO2-voetafdruk (GWP) van wieg tot poort	1,4516 kg CO2e / 1 Stuk

Technisch specificatieblad

TP-wand- en plafondbeugel FT

Artikelnummer: 6363865

Afmetingen

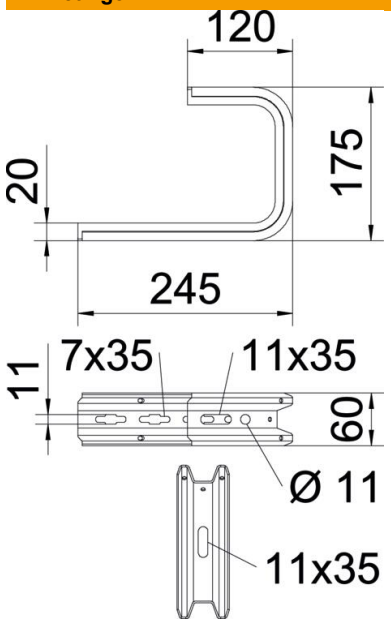

Lengte	245 mm
Breedte	245 mm
Hoogte	60 mm
Maat B	245 mm
Afm. H	175 mm

Technische gegevens

Uitvoering	Ophangbeugel (C-beugel)
F in kN plafond	0,8 kN
F in kN wand	0,87 kN
Functiebehoud	nee
voorbreedte max.	200 mm
voorbreedte min.	200
Geschikt voor draadgoot	ja
Geschikt voor kabelladder	ja
Geschikt voor kabelgoot	ja
Geschikt voor goot-/ladderbreedte	200 mm
ROHS-conform	ja

Belastingen

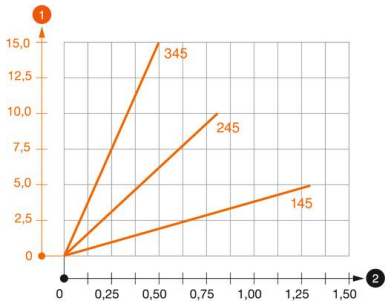

Belastingsdiagram plafondbeugel TPD

1. Doorbuiging van het uiteinde van de console bij toegestane consolebelasting
2. Toegestane consolebelasting in kN zonder manlast

—— Belastingscurve met consolelengte in mm

Technisch specificatieblad

TP-wand- en plafondbeugel FT

Artikelnummer: 6363865

Belastingswaarden plug voor TP-wand- en plafondbeugel

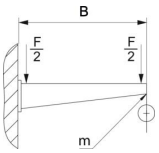

Wandbevestiging					
	Maximale belasting [kN]				
	Consolelengte [mm]				
Plug type	145	245	345	445	545
BZ3 8x95/0-40	0,56	0,53	0,50	0,47	0,44
BZ3 10x90/0-30	1,03	0,96	0,68	0,54	0,35

Max. belasting F tot = kabelgewicht + kabelgoot + plafondbeugel. Het draagvermogen is aanzienlijk groter bij toepassing in niet-gebarsten beton. De opgegeven waarden zijn gebaseerd op beton met sterkteklasse C20/25.