# Productinformatieblad

Specificaties



## Modicon ABE7 - Passieve aansluitbasis - 16 ingangen / uitgangen - LED - Isolator

ABE7H16S21

**EAN Code: 3389110644517**

**Prijs: 182,45 EUR**

## Hoofd

| | |
|---|---|
| **range of product** | Modicon ABE7 |
| **product or component type** | Passieve discrete I/O subbasis |
| **type subbasis** | I/O-subbasis |
| **Us nominale voedingsspanning** | 19...30 V conform aan IEC 61131-2 |
| **aantal kanalen** | 16 |
| **aantal aansluitpunten per kanaal** | 2 |
| **aansluitingen - aansluitklemmen** | Schroefklemmen, 1 x 0,09...1 x 1,5 mm² (AWG 28...AWG 16) flexibel met kabeluiteinde<br>Schroefklemmen, 1 x 0,14...1 x 2,5 mm² (AWG 26...AWG 12) vast<br>Schroefklemmen, 1 x 0,14...1 x 2,5 mm² (AWG 26...AWG 14) flexibel zonder kabeluiteinde<br>Schroefklemmen, 2 x 0,09...2 x 0,75 mm² (AWG 28...AWG 20) flexibel met kabeluiteinde<br>Schroefklemmen, 2 x 0,2...2 x 2,5 mm² (AWG 24...AWG 14) vast |
| **kanaal bijkomende informatie** | 1 lastscheider per kanaal |

## Complementair

| | |
|---|---|
| **kabel voedingsspanning** | DC |
| **aantal horizontale rijen** | 2 |
| **status LED** | 1 led per kanaal (groen) status kanaal<br>1 LED (groen) stroom AAN |
| **distributie polariteit** | 0 V or 24 V |
| **kortsluitbeveiliging** | 2 A interne zekering, 5 x 20 mm, snel doorbranden (PLC einde) |
| **type connector** | HE-10 |
| **aantal pennen** | 20-pens |
| **bevestigingsmethode** | Met clips (35 mm symmetrische DIN-rail)<br>Met schroeven (massieve plaat metbevestigingskit) |
| **Maximale netstroom** | 1,8 A |
| **stroom per kanaal** | 0,5 A |
| **Maximale stroom per uitgang gemeenschappelijk** | 1,8 A |
| **spanningsval zekering voeding** | 0,3 V |
| **[Ui] rated insulation voltage** | 2000 V |
| **installatiecategorie** | II conform aan IEC 60664-1 |
| **aanspanmoment** | 0,6 N.m met vlak Ø 3,5 mm schroevendraaier |
| **width** | 125 mm |

De weergegeven prijs is de adviesprijs in euro excl. BTW. Deze kan onderhevig zijn aan korting. Neem contact op met uw lokale distributeur of detailhandel voor de daadwerkelijke prijs

Disclaimer: Deze documentatie is niet bedoeld als vervanging voor en mag niet worden gebruikt voor het bepalen van de geschiktheid of betrouwbaarheid van deze producten voor specifieke gebruikerstoepassingen

| | |
|---|---|
| **net weight** | 0,375 kg |

## Omgeving

| | |
|---|---|
| **product certifications** | GL<br>CSA<br>UL<br>DNV<br>EAC |
| **IP beschermingsgraad** | IP2x conforming to IEC 60529 |
| **weerstand tegen gloeidraad** | 750 °C conform aan IEC 60695-2-11 |
| **schokbestendigheid** | 15 gn voor 11 ms conform aan IEC 60068-2-27 |
| **trilling bestendigheid** | 2 gn (f= 10…150 Hz) conforming to IEC 60068-2-6 |
| **weerstand tegen elektrostatische ontlading** | 4 kV (contact) level 3 conform aan IEC 61000-4-2<br>8 kV (lucht) level 3 conform aan IEC 61000-4-2 |
| **weerstand tegen uitgestraalde velden** | 10 V/m (26000000…1000000000 Hz) conform aan IEC 61000-4-3 level 3 |
| **weerstand tegen snelle piekspanningen** | 2 kV level 3 conform aan IEC 61000-4-4 |
| **omgevingsluchttemperatuur voor werking** | -5…60 °C conform aan IEC 61131-2 |
| **omgevingsluchttemperatuur voor opslag** | -40…80 °C conform aan IEC 61131-2 |
| **pollution degree** | 2 conform aan IEC 60664-1 |

## Verpakkingseenheid

| | |
|---|---|
| **Unit Type of Package 1** | PCE |
| **Number of Units in Package 1** | 1 |
| **Package 1 Height** | 7,100 cm |
| **Package 1 Width** | 8,200 cm |
| **Package 1 Length** | 13,700 cm |
| **Package 1 Weight** | 358,000 g |
| **Unit Type of Package 2** | S02 |
| **Number of Units in Package 2** | 9 |
| **Package 2 Height** | 15,000 cm |
| **Package 2 Width** | 30,000 cm |
| **Package 2 Length** | 40,000 cm |
| **Package 2 Weight** | 3,562 kg |

## contractuele waarborg

| | |
|---|---|
| **Garantie** | 18 months |

## Environmental Data

Schneider Electric wil tegen 2050 de Net Zero-status hebben bereikt via partnerschappen in de toeleveringsketen, materialen met een lagere impact en circulariteit via onze doorlopende campagne "Use Better, Use Longer, Use Again" om de levensduur van producten en de recycleerbaarheid te verlengen.

Uitleg van Environmental Data >

Hoe evalueren we de duurzaamheid van producten? >

### Milieuvoetafdruk

| | |
|---|---|
| Totale levenscyclus ecologische voetafdruk | **1038** |
| Milieuprofiel van product (PEP) | **Milieuprofiel van het product** |

## Use Better

### Materialen en verpakking

| | |
|---|---|
| Pakket met gerecycleerd karton | **Nee** |
| Verpakkingen zonder kunststof | **Nee** |
| EU-richtlijn RoHS | **Is niet van toepassing, ligt buiten de EU RoHS scoop** |
| SCIP-nummer | **1bbe7d20-74c0-4e7e-b98b-d2946f4ab8b4** |
| REACh-regelgeving | **REACh-verklaring** |

## Use Again

### Herverpakken en herfabriceren

| | |
|---|---|
| Circulair Profiel | **Informatie over einde levensduur** |
| Terugname | **No** |
| WEEE Label | **Het product moet op markten van de Europese Unie worden afgevoerd volgens specifieke afvalinzamelingsregels en mag nooit in een gewone vuilnisbak terechtkomen.** |

Dimensions Drawings

## Dimensions

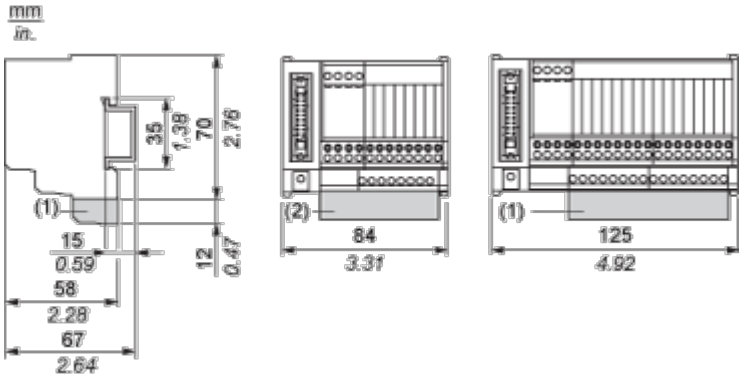


(1) ABE7BV10 / BV20, ABE7BV10E / BV20E

(2) ABE7BV10, ABE7BV10E

Mounting and Clearance

## Mounting

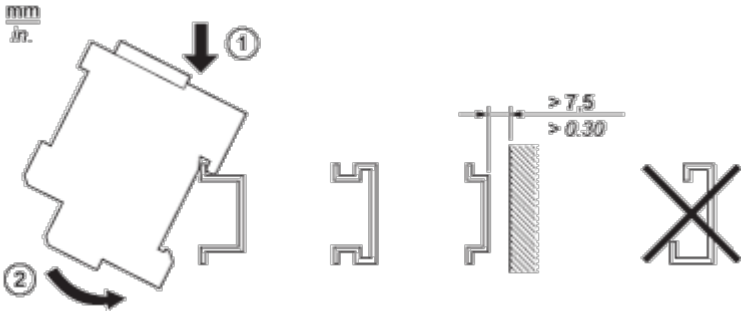

## Connections and Schema

### HE10 8/12 Channels

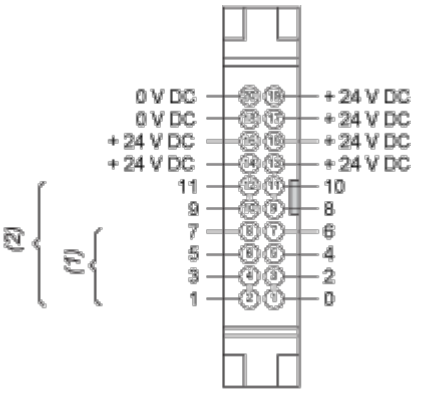


(1) 8 channels

(2) 12 channels

## Wiring Diagram

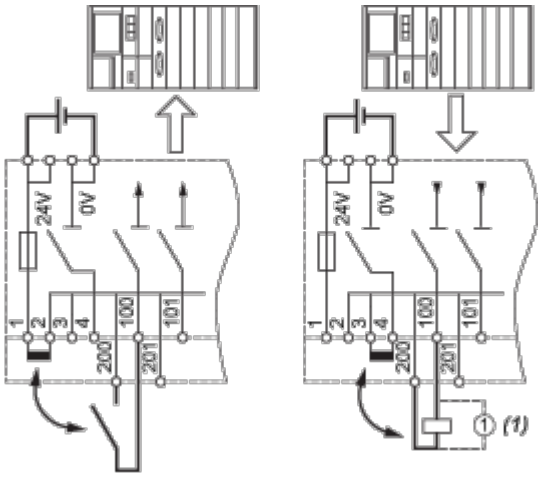


(1) Inductive load

## Performance Curves

### Curves for Determining Cable Type and Length According to the Current

#### 16-channel Sub-base

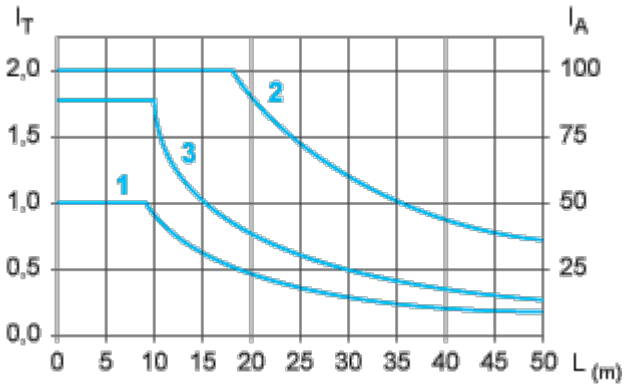


L Cable length

$I_T$ Total current per sub base (A)

$I_A$ Average current per channel (mA)

(1) TSXCDP••2 and ABFH20H••0 cables with c.s.a. 0.08 $mm^2$ (AWG 28).

(2) TSXCDP••3 cables with c.s.a. 0.34 $mm^2$ (AWG 22).

(3) Cables with c.s.a. 0.13 $mm^2$ (AWG 26).

The curves are given for a voltage drop of 1 V in the cable. For n volts tolerance, multiply the length determined from the graph by n.

Image of product / Alternate images

**Alternative**



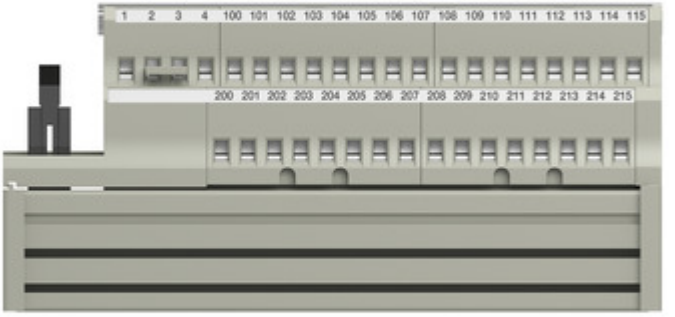


Schneider Electric
Modicon ABE7 - H16S21
30Vdc max, 0.1A max/chan, 1.6A max/com.
Made in Xxxxxx
PP-yyyy-Www
DE 97828
Marktheidenfeld




Schneider Electric
+24VDC
0VDC
I0 → I15
Q0 → Q15
0 1 2 3 4 5 6 7 8 9 10 11 12 13 14 15
1 2 3 4
100 101 102 103 104 105 106 107 108 109 110 111 112 113 114 115
200 201 202 203 204 205 206 207 208 209 210 211 212 213 214 215

