Technisch specificatieblad

Trekontlasting driezijdig, met steenwol, binnenhoogte 175 mm

Artikelnummer: 7215716

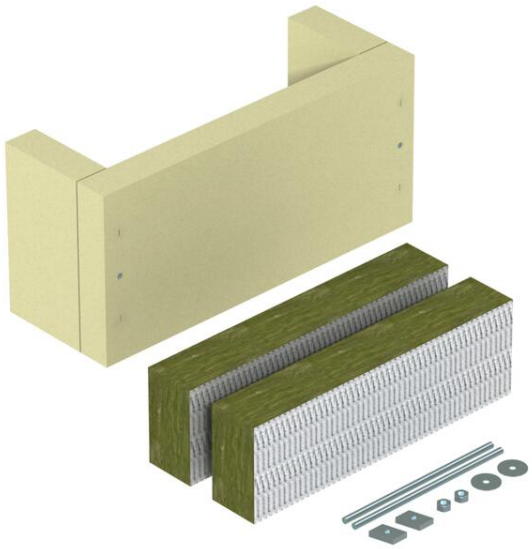

Trekontlasting voor als effectieve ondersteuningsmaatregel voor verticale kabelinstallatie volgens DIN 4102 deel 12, voor alle kabeltypes en alle verticale installatiesystemen toegestaan. Functiebehoudklassen E30 t-m E90. Behuizing incl. steenwolplaten, bevestigingsmateriaal, patroon met brandwerende coating ASX en identificatieplaatje.

Calciumsilicaat

Stamgegevens

Artikelnummer	7215716
Type	ZSE90-35-17
Omschrijving 1	Trekontlasting
Omschrijving 2	voor verticale kabelinstallat.
Fabrikant	OBO
Dimensie	440x220x160
Kleur	crèmewit; RAL 9001
Materiaal	Calciumsilicaat
Kleinste verkoop-eenheid	1
Eenheid van hoeveelheid	Stuk
Gewicht	600 kg
Eenheid gewicht	kg/100 st.

Technisch specificatieblad

Trekontlasting driezijdig, met steenwol, binnenhoogte 175 mm

Artikelnummer: 7215716

Afmetingen

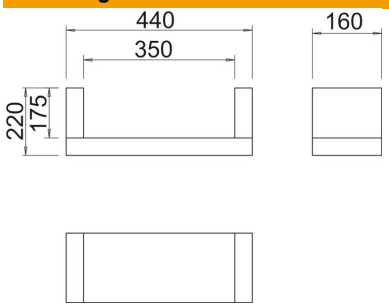

Lengte	160 mm
Breedte	440 mm
Hoogte	220 mm
Maat B	440 mm
Maat b	350 mm
Afm. H	160 mm
Afmeting t	220 mm
Maat t	175 mm

Technische gegevens

Uitvoering brandbeveiliging	Brandwerend schot
Vorm	hoekig
ROHS-conform	ja
Tœbehoren nodig	nee