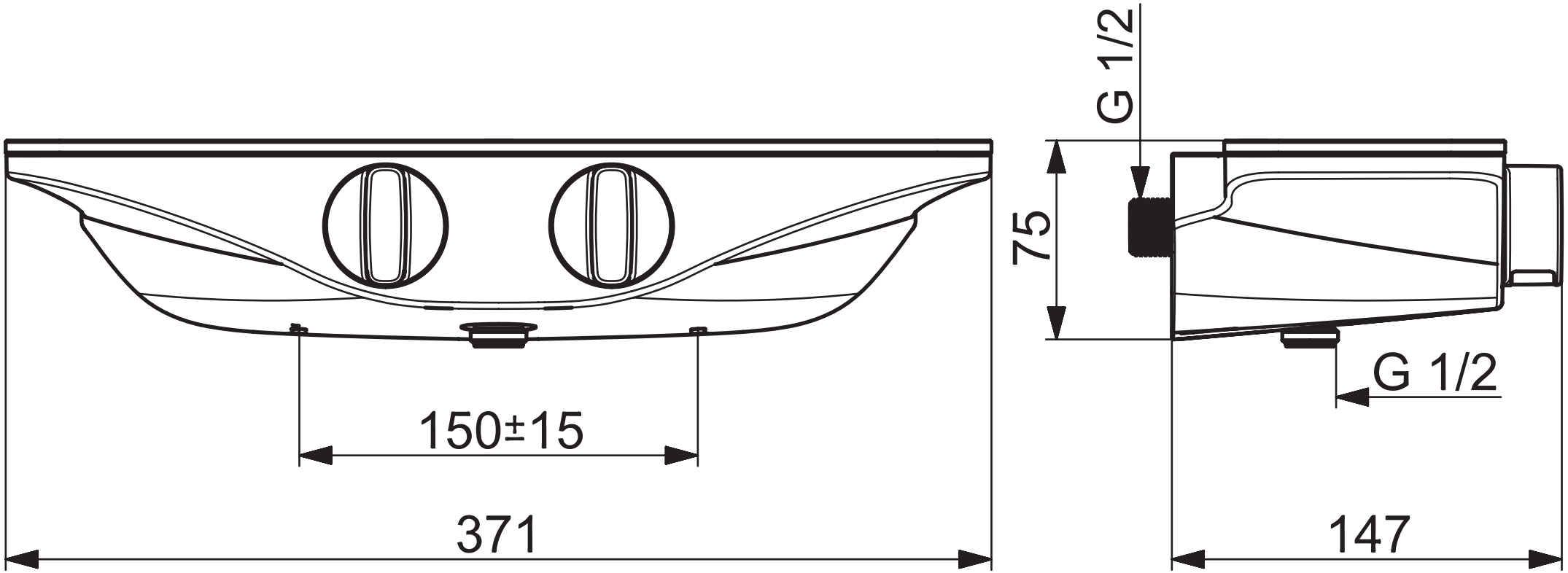
G 1/2
75
G 1/2
150±15
371
147