HANSA

SCHROEF DE MOUW, M38X1

59912115

EAN: 4015474045521

- Onderdelen

Technische gegevens

Technische eigenschappen
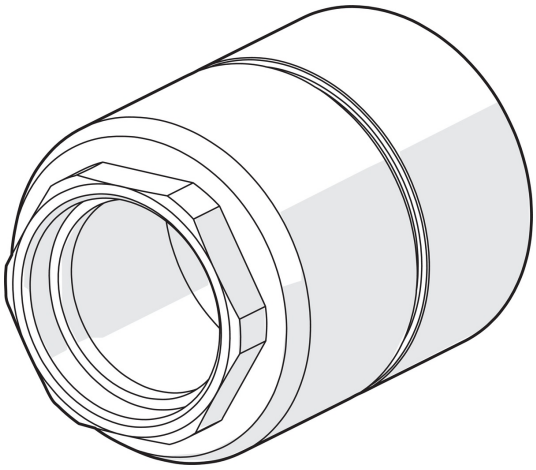
Aansluitmaat	**M38x1**