Technisch specificatieblad

Centrale ondersteuning draadgoot A4

Artikelnummer: 6015422

Middenophangbeugel inclusief klemstuk voor draadgootophanging.



A4	Roestvast staal
2B	blank, nabehandeld

Stamgegevens

Artikelnummer	6015422
Type	GMS 570 A4
Omschrijving 1	Centrale ophangbeugel
Omschrijving 2	voor draadgoot, met klemstuk
Fabrikant	OBO
Dimensie	B570mm
Kleur	roestvrij staal
Materiaal	Roestvast staal 1.4404
Oppervlak	blank, nabehandeld
Oppervlaktenorm	
Kleinste verkoop-eenheid	10
Eenheid van hoeveelheid	Stuk
Gewicht	67 kg
Eenheid gewicht	kg/100 st.
CO2-voetafdruk (GWP) van wieg tot poort	3,3462 kg CO2e / 1 Stuk

Technisch specificatieblad

Centrale ondersteuning draadgoot A4

Artikelnummer: 6015422

Afmetingen

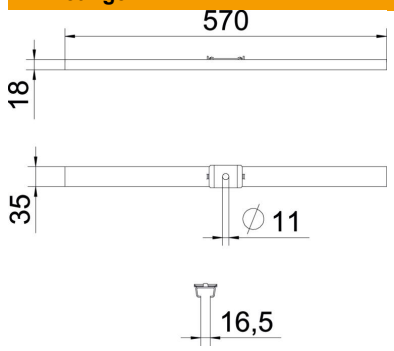

Lengte	35 mm
Breedte	570 mm
Hoogte	18 mm
Maat B	570 mm

Technische gegevens

Uitvoering	Ingehangen
Functiebehoud	nee
voorbreedte max.	570 mm
voorbreedte min.	570
Geschikt voor draadstang metrisch	10
Geschikt voor draadgoot	ja
Geschikt voor kabelladder	nee
Geschikt voor kabelgoot	nee
Gatdiameter	11 mm
ROHS-conform	ja
Verstelbaar	nee