PHILIPS

LL552T 4x2.5+4x1.5 Gen2 WH

910925870292



LL552T | Maxos unify rail 2215mm, IP 20 | Bescherming tegen vingers

Flexibel en toekomstbestendig LED-trunkingsysteem. Een modulair LED-trunkingsysteem dat de voordelen van een beproefde elektrische rail combineert met maximale ontwerpvrijheid. Het systeem ondersteunt flexibele positionering van lineaire modules, met verschillende combinaties van lichtstroom en lengte. Speciaal ontwikkelde lenzen zorgen voor gerichte lichtverdeling, precies waar nodig. Ideaal voor zowel nieuwe installaties als retrofitprojecten: het biedt een efficiënte upgrade voor bestaande systemen én een geoptimaliseerde aanpak voor nieuwe verlichtingsontwerpen. Klaar voor de eisen van vandaag én voorbereid op de toepassingen van morgen.

Algemene informatie

Waardeschaal	Best

Eigenschappen behuizing en afmetingen

Totale hoogte	42 mm
Beschermingsklasse	IP 20 [Bescherming tegen vingers]
IK-classificatie	IK02 [0,2 J standaard]
Nettogewicht (per stuk)	2,850 kg

Keurmerken en classificaties

CE-markering	Ja
Conform EU RoHS-richtlijn	Ja

Productgegevens

Productnaam voor bestelling	LL552T 4x2.5+4x1.5 Gen2 WH
Volledige productnaam	LL552T 4x2.5+4x1.5 Gen2 WH
Full EOC	872016996477899
Bestelcode	8720169964778
Materiaalnr. (12NC)	910925870292
Lokale code	8720169964778

Wijziging van gegevens voorbehouden

Numerator - Aantal per pak	1
EAN/UPC - product/behuizing	8720169964778
Numerator - Dozen per buitendoos	10
EAN/UPC - Case	8720169476172
Code productfamilie	LL552T [Maxos unify rail 2215mm]

Maatschets

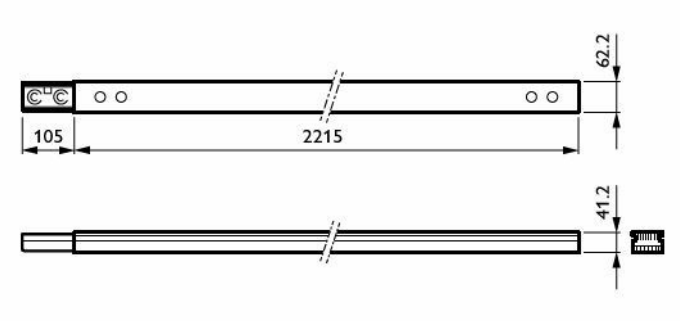

Gerelateerde documenten

Documenten en certificaten	Documentnaam	Downloaden
Installation Instructions	Maxos-unify-rail-Installation-instruction.pdf	Downloaden

© 2026 Signify Holding. Alle rechten voorbehouden. De informatie die in dit document wordt verstrekt kan zonder voorafgaande kennisgeving worden gewijzigd. Signify doet geen uitspraken over en geeft geen garanties voor de nauwkeurigheid of volledigheid van de informatie in dit document en kan op geen enkele wijze aansprakelijk worden gesteld voor handelingen die op deze informatie worden gebaseerd. De informatie in dit document is niet bedoeld als offerte en maakt geen deel uit van enige aanbieding of overeenkomst, tenzij anderszins overeengekomen met Signify. Philips en het Philips schildembleem zijn gedeponeerde handelsmerken van Koninklijke Philips N.V.