PHILIPS

WT050C 2xTLED L1200

911401807481



Ledinaire waterbestendige buisbehuizing, L1200 mm, IP65, IK08

L1200 mm, IP 65 | Bescherming tegen binnendringen van stof, straalwaterdicht, IK08 | 5 J, beschermd tegen vandalisme, Veiligheidsklasse II

Algemene informatie

Waardeschaal	Goed
Garantieperiode	5 jaar

Gegevens lichttechniek

Kleurweergave-index (CRI)	-
Bundelspreiding armatuur	-

Bedrijfs- en elektrische gegevens

Ingangsspanning	220 tot 240 V
Ingangsfrequentie	50 or 60 Hz
IEC beschermingsklasse	Veiligheidsklasse II

Eigenschappen behuizing en afmetingen

Totale lengte	1.280 mm
Totale breedte	93 mm
Totale hoogte	70 mm
Totale diameter	0 mm
Afmetingen (hoogte x breedte x diepte)	70 x 93 x 1280 mm
Materiaal	Polycarbonaat
Beschermingsklasse	IP 65 [Bescherming tegen binnendringen van stof, straalwaterdicht]
IK-classificatie	IK08 [5 J, beschermd tegen vandalisme]
Accessoirekleur	Grijs
Hoek	-
Nettogewicht (per stuk)	0,800 kg

Wijziging van gegevens voorbehouden

Keurmerken en classificaties

CE-markering	Ja
Conform EU RoHS-richtlijn	Ja

Duurzaamheidsgegevens

Verhouding niet-primair materiaal van de verpakking	Karton > 80% gerecycled
Verhouding recyclebare inhoud van verpakking	Recyclingpercentage karton > 80%
Verpakkingsmateriaal	Karton

Productgegevens

Productnaam voor bestelling	WT050C 2xTLED L1200
Volledige productnaam	WT050C 2xTLED L1200

Maatschets

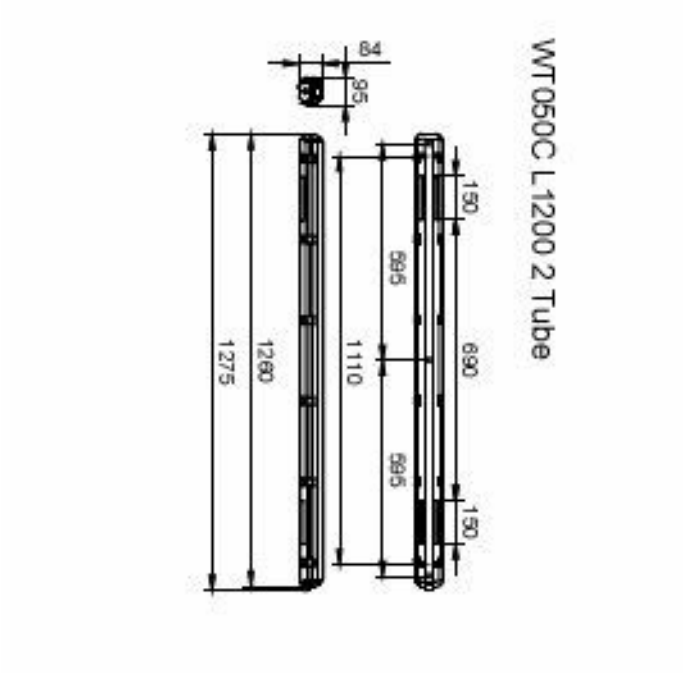

Full EOC	871016336603699
Bestelcode	8710163366036
Materiaalnr. (12NC)	911401807481
Lokale code	8710163366036
Numerator - Aantal per pak	1
EAN/UPC - product/behuizing	8710163366036
Numerator - Dozen per buitendoos	12
EAN/UPC - Case	8710163366197

Compatibele accessoires

Accessoireafbeelding	Accessoirecode	Accessoirenaam	Website
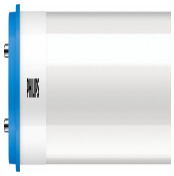	929001874902	CorePro LEDtube 1200mm HO 18W 840 T8	Productwebsite
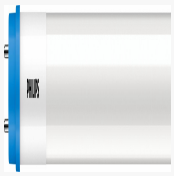	929003519702	CorePro LEDtube 1200mm 15.5W 840 T8	Productwebsite

Gerelateerde documenten

Documenten en certificaten	Documentnaam	Downloaden
Installation Instructions	MI_WT050C_20200807_FINAL.pdf	Downloaden

© 2026 Signify Holding. Alle rechten voorbehouden. De informatie die in dit document wordt verstrekt kan zonder voorafgaande kennisgeving worden gewijzigd. Signify doet geen uitspraken over en geeft geen garanties voor de nauwkeurigheid of volledigheid van de informatie in dit document en kan op geen enkele wijze aansprakelijk worden gesteld voor handelingen die op deze informatie worden gebaseerd. De informatie in dit document is niet bedoeld als offerte en maakt geen deel uit van enige aanbieding of overeenkomst, tenzij anderszins overeengekomen met Signify. Philips en het Philips schildembleem zijn gedeponeerde handelsmerken van Koninklijke Philips N.V.