PHILIPS

WT050C 2xTLED L1500

911401807681



Ledinaire waterbestendige buisbehuizing, L1500 mm, IP65, IK08

L1500 mm, IP 65 | Bescherming tegen binnendringen van stof, straalwaterdicht, IK08 | 5 J, beschermd tegen vandalisme, Veiligheidsklasse II

Algemene informatie

Waardeschaal	Goed
Garantieperiode	5 jaar

Gegevens lichttechniek

Kleurweergave-index (CRI)	-
Bundelspreiding armatuur	-

Bedrijfs- en elektrische gegevens

Ingangsspanning	220 tot 240 V
Ingangsfrequentie	50 or 60 Hz
IEC beschermingsklasse	Veiligheidsklasse II

Eigenschappen behuizing en afmetingen

Totale lengte	1.580 mm
Totale breedte	93 mm
Totale hoogte	70 mm
Totale diameter	0 mm
Afmetingen (hoogte x breedte x diepte)	70 x 93 x 1580 mm
Materiaal	Polycarbonaat
Beschermingsklasse	IP 65 [Bescherming tegen binnendringen van stof, straalwaterdicht]
IK-classificatie	IK08 [5 J, beschermd tegen vandalisme]
Accessoirekleur	Grijs
Hoek	-
Nettogewicht (per stuk)	0,960 kg

Wijziging van gegevens voorbehouden

Keurmerken en classificaties

CE-markering	Ja
Conform EU RoHS-richtlijn	Ja

Duurzaamheidsgegevens

Verhouding niet-primair materiaal van de verpakking	Karton > 80% gerecycled
Verhouding recyclebare inhoud van verpakking	Recyclingpercentage karton > 80%
Verpakkingsmateriaal	Karton

Productgegevens

Productnaam voor bestelling	WT050C 2xTLED L1500
Volledige productnaam	WT050C 2xTLED L1500

Maatschets

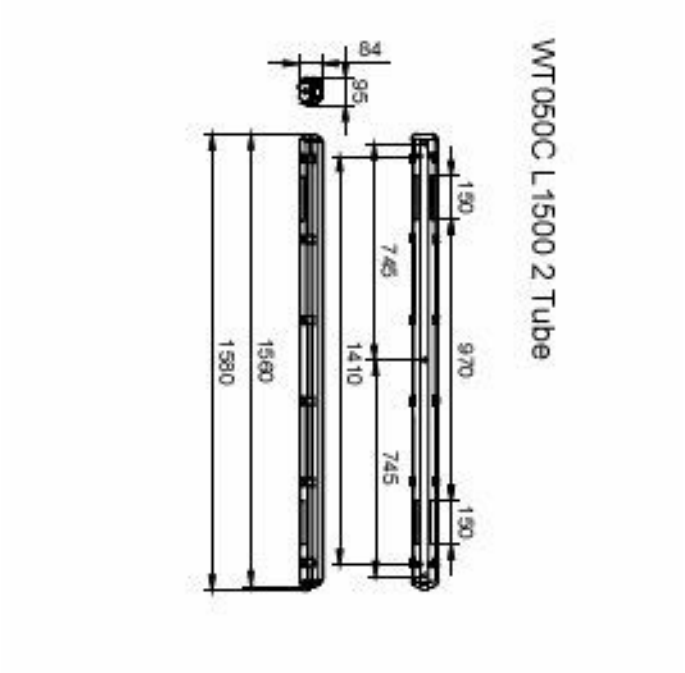

Full EOC	871016336605099
Bestelcode	8710163366050
Materiaalnr. (12NC)	911401807681
Lokale code	8710163366050
Numerator - Aantal per pak	1
EAN/UPC - product/behuizing	8710163366050
Numerator - Dozen per buitendoos	12
EAN/UPC - Case	8710163366210

Compatibele accessoires

Accessoireafbeelding	Accessoirecode	Accessoirenaam	Website
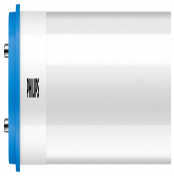	929001875102	CorePro LEDtube 1500mm HO 24W 840 T8	Productwebsite
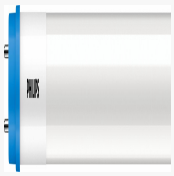	929003547402	CorePro LEDtube 1500mm 20W 840 T8	Productwebsite

Gerelateerde documenten

Documenten en certificaten	Documentnaam	Downloaden
Installation Instructions	MI_WT050C_20200807_FINAL.pdf	Downloaden

© 2026 Signify Holding. Alle rechten voorbehouden. De informatie die in dit document wordt verstrekt kan zonder voorafgaande kennisgeving worden gewijzigd. Signify doet geen uitspraken over en geeft geen garanties voor de nauwkeurigheid of volledigheid van de informatie in dit document en kan op geen enkele wijze aansprakelijk worden gesteld voor handelingen die op deze informatie worden gebaseerd. De informatie in dit document is niet bedoeld als offerte en maakt geen deel uit van enige aanbieding of overeenkomst, tenzij anderszins overeengekomen met Signify. Philips en het Philips schildembleem zijn gedeponeerde handelsmerken van Koninklijke Philips N.V.