Technisches Datenblatt

Universalklemme für PV-Modulmontage

Artikelnummer: 5901012



Universalklemme zum Montieren von Photovoltaik-Modulen auf Flach- und Schrägdächern, geeignet als Klemme zwischen 2 Modulen oder als Endklemme. Rastbare Vorbefestigung an Trägerpofil TP 45 sowie an Stützen STK und STL. Geeignet für Schlitzweite 10 mm. Nach Einrasten um 90° drehbar. Schraubbare Befestigung des PV-Moduls mit Schlüssel Torx 30. Ausführung schwarz.

CE

A2	Edelstahl, rostfrei
K	kunststoffbeschichtet

Stammdaten

Artikelnummer	5901012
Typ	KLU A2 S
Bezeichnung 1	Universalklemme
Bezeichnung 2	für Flach-/Schrägdachsystem
Hersteller	OBO
Dimension	41x42x79
Farbe	schwarz
Werkstoff	Edelstahl, rostfrei 1.4301
Oberfläche	kunststoffbeschichtet
Oberflächennorm	
Kleinste VK-Einheit	20
Mengeneinheit	Stück
Gewicht	6,59 kg
Gewichtseinheit	kg/100 St.
CO2 Fußabdruck (GWP) Cradle-to-Gate	0,4568 kg CO2e / 1 Stück

Technisches Datenblatt

Universalklemme für PV-Modulmontage

Artikelnummer: 5901012

Abmessungen

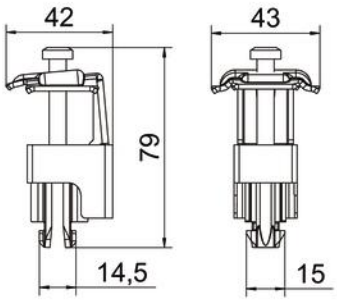

Breite	43 mm
Höhe	79 mm

Technische Daten

Mit Befestigungsmaterial	nein
ROHS Konform	ja
Tiefe	42 mm
Verstellbar	ja
Ausführung Photovoltaik-Verbindungs- und Befestigungselement	Universalklemme
Für Rahmenhöhe min.	30 mm
Für Rahmenhöhe max.	50 mm
Drehfeder Steifigkeit (k.rot.y)	0
Drehfeder Steifigkeit (k.rot.z)	0
Mit Modulerdung	nein