Technisch specificatieblad

TP-wand- en plafondbeugel FS

Artikelnummer: 6363806



TP-wand- en plafondbeugel voor universele bevestiging aan constructies. Belangrijk! Wordt de beugel direct aan de wand of plafond bevestigd, dan is er voor de stabiliteit altijd het afstandsstuk type DS 4 nodig. Max. zijhoogte van kabeldraagsystemen 60 mm.

CE TP 35 60

St Staal

FS sendzimir verzinkt

Stamgegevens

Artikelnummer	6363806
Type	TPD 145 FS
Omschrijving 1	Wand- en plafondbeugel
Omschrijving 2	TP-profiel
Fabrikant	OBO
Dimensie	B145mm
Kleur	zink
Materiaal	Staal
Oppervlak	bandverzinkt
Oppervlaktenorm	DIN EN 10346
Kleinste verkoop-eenheid	1
Eenheid van hoeveelheid	Stuk
Gewicht	48 kg
Eenheid gewicht	kg/100 st.
CO2-voetafdruk (GWP) van wieg tot poort	1,2184 kg CO2e / 1 Stuk

Technisch specificatieblad

TP-wand- en plafondbeugel FS

Artikelnummer: 6363806

Afmetingen

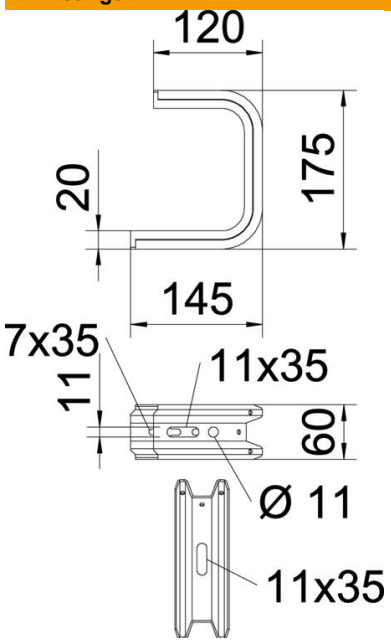

Lengte	145 mm
Breedte	145 mm
Hoogte	60 mm
Maat B	145 mm
Afm. H	175 mm

Technische gegevens

Uitvoering	Ophangbeugel (C-beugel)
F in kN plafond	1,3 kN
F in kN wand	1,4 kN
Functiebehoud	nee
voorbreedte max.	100 mm
voorbreedte min.	100
Geschikt voor draadgoot	ja
Geschikt voor kabelladder	ja
Geschikt voor kabelgoot	ja
Geschikt voor goot-/ladderbreedte	100 mm
ROHS-conform	ja
Verstelbaar	nee

Technisch specificatieblad

TP-wand- en plafondbeugel FS

Artikelnummer: 6363806

Belastingen

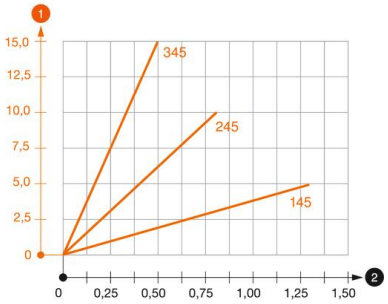

Belastingsdiagram plafondbeugel TPD

1. Doorbuiging van het uiteinde van de console bij toegestane consolebelasting
2. Toegestane consolebelasting in kN zonder manlast

—— Belastingscurve met consolelengte in mm

Belastingswaarden plug voor TP-wand- en plafondbeugel

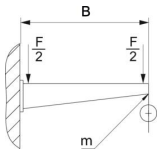

Wandbevestiging					
	Maximale belasting [kN]				
	Consolelengte [mm]				
Plug type	145	245	345	445	545
BZ3 8x95/0-40	0,56	0,53	0,50	0,47	0,44
BZ3 10x90/0-30	1,03	0,96	0,68	0,54	0,35

Max. belasting F tot = kabelgewicht + kabelgoot + plafondbeugel. Het draagvermogen is aanzienlijk groter bij toepassing in niet-gebarsten beton. De opgegeven waarden zijn gebaseerd op beton met sterkteklasse C20/25.