Merk	hansgrohe
Artikelnaam	**AddStoris Q** dubbele handdoekhaak
Art.nr.	41755340
Oppervlakte	Brushed Black Chrome
Netto prijs	36,34 EUR

reddot winner 2021

DESIGN AWARD 2021

Product foto

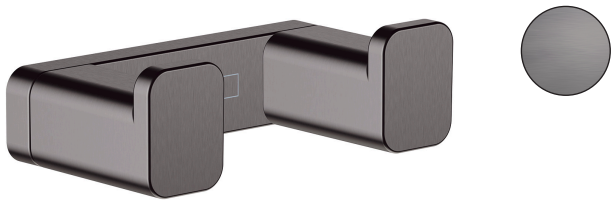

Maat tekeningen

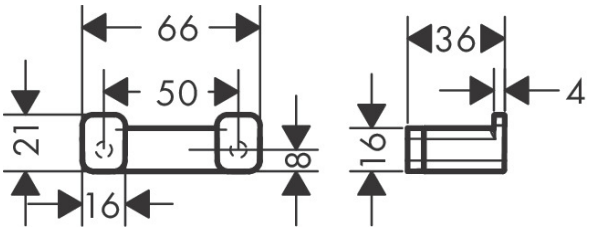

Kenmerken

- wandmontage
- van metaal
- met bevestigingsmateriaal
- verborgen bevestiging
- boorafstand: 50 mm
- diameter boorgat: 6 mm

Technologie

Screw Fixation

Moisture Proof

Merk	hansgrohe
Artikelnaam	**AddStoris Q** dubbele handdoekhaak
Art.nr.	41755340
Oppervlakte	Brushed Black Chrome
Netto prijs	36,34 EUR

Explosietekening voor bouwjaar: >04/21

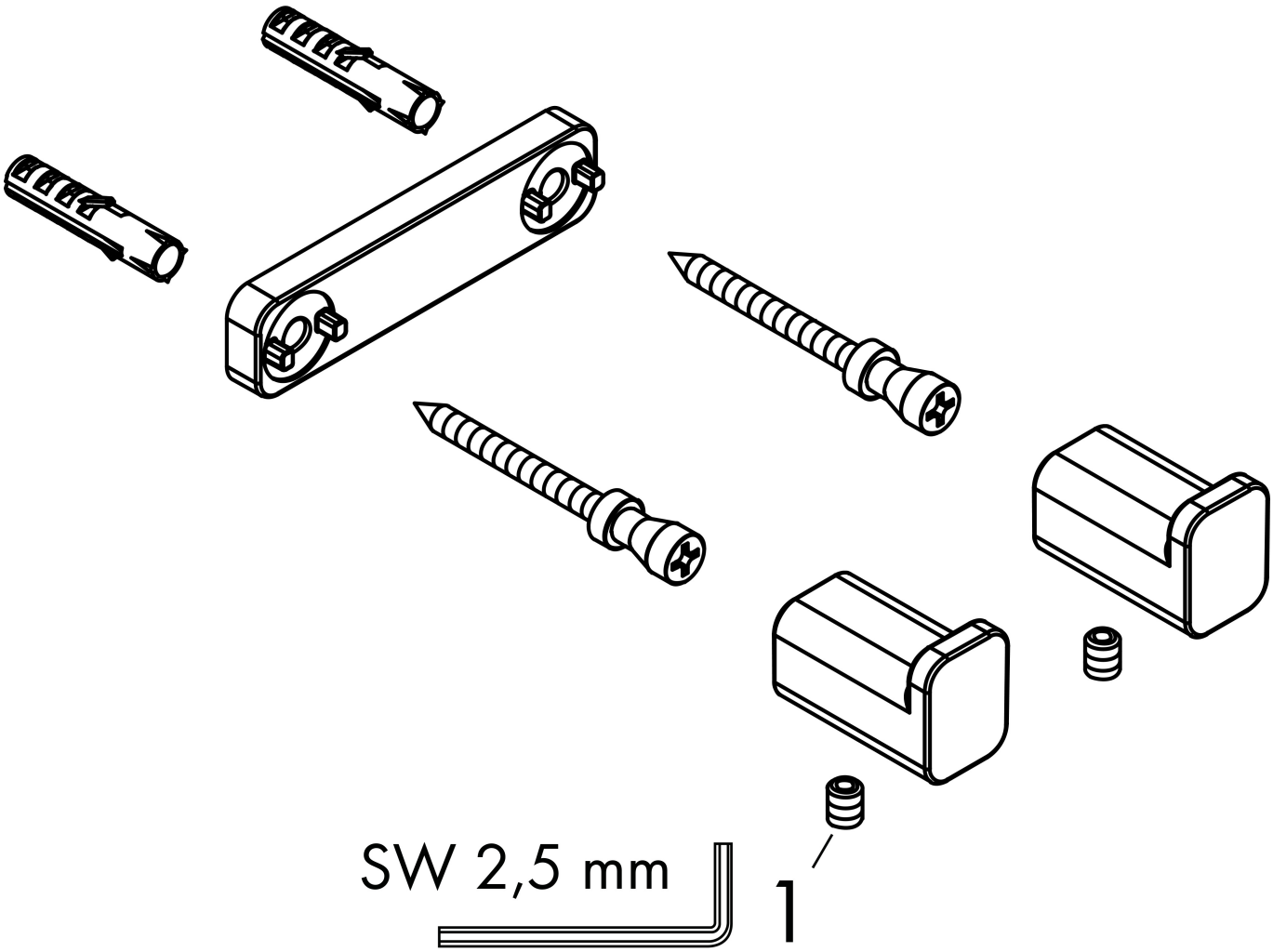

Merk	hansgrohe
Artikelnaam	**AddStoris Q** dubbele handdoekhaak
Art.nr.	41755340
Oppervlakte	Brushed Black Chrome
Netto prijs	36,34 EUR

Onderdelen voor bouwjaar: >04/21

Pos	Beschrijving	Art.nr.	Prijs
1	inbusschroef M5x6	94810000	4,80