# Technisches Datenblatt

## Endklemme für PV-Modulmontage, Freifläche

## Artikelnummer: 5901072

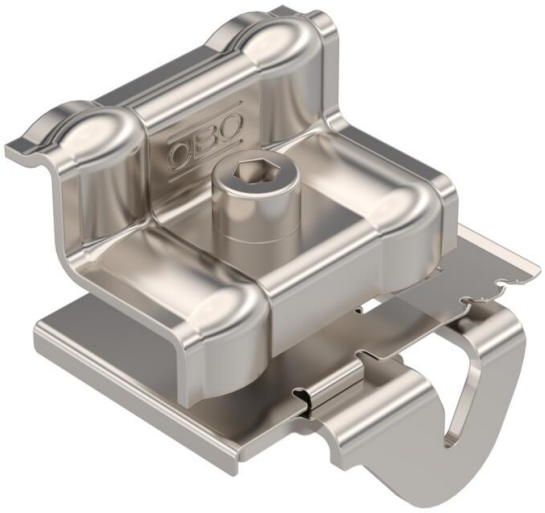

Endklemme zum Befestigen von Photovoltaik-Modulen auf Trägerprofilen von Freiflächensystemen. Rastbare Vorbefestigung der Modulrahmen an Trägerpofil. Geeignet für Schlitzweite 10 mm. Schraubbare Befestigung des PV-Moduls mit Innensechskant-Schlüssel Größe 6.

CE

A2 Edelstahl, rostfrei

### Stammdaten

| | |
|---|---|
| Artikelnummer | 5901072 |
| Typ | KLE 25 A2 |
| Bezeichnung 1 | Endklemme |
| Bezeichnung 2 | für Freiflächensystem |
| Hersteller | OBO |
| Dimension | 60x70x54 |
| Farbe | edelstahl |
| Werkstoff | Edelstahl, rostfrei 1.4301 |
| Kleinste VK-Einheit | 50 |
| Mengeneinheit | Stück |
| Gewicht | 16,9 kg |
| Gewichtseinheit | kg/100 St. |
| CO2 Fußabdruck (GWP) Cradle-to-Gate | 0,8409 kg CO2e / 1 Stück |

# Technisches Datenblatt

## Endklemme für PV-Modulmontage, Freifläche

## Artikelnummer: 5901072

### Abmessungen

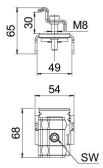


| | |
|---|---|
| Breite | 54 mm |
| Höhe | 65 mm |

### Technische Daten

| | |
|---|---|
| Mit Befestigungsmaterial | nein |
| Tiefe | 68,5 mm |
| Verstellbar | nein |
| Ausführung Photovoltaik-Verbindungs- und Befestigungselement | Endklemme |
| Für Rahmenhöhe min. | 25 mm |
| Mit Modulerdung | nein |