Technisch specificatieblad

Centrale ondersteuning draadgoot FT

Artikelnummer: 6015243



Middenophangbeugel voor draadgoten in tweedelige uitvoering.
Let bij het vullen op gelijkmatige verdeling van de last. De max. aanbevolen draadgootbreedte bedraagt 200 mm.

St	Staal
FT	thermisch verzinkt

Stamgegevens

Artikelnummer	6015243
Type	GMA M8 FT
Omschrijving 1	Centrale ophangbeugel
Omschrijving 2	voor draadstang M8
Fabrikant	OBO
Dimensie	60x40
Kleur	zink
Materiaal	Staal
Oppervlak	thermisch verzinkt
Oppervlaktenorm	DIN EN ISO 1461
Kleinste verkoop-eenheid	25
Eenheid van hoeveelheid	Stuk
Gewicht	7,4 kg
Eenheid gewicht	kg/100 st.
CO2-voetafdruk (GWP) van wieg tot poort	0,1976 kg CO2e / 1 Stuk

Technisch specificatieblad

Centrale ondersteuning draadgoot FT

Artikelnummer: 6015243

Afmetingen

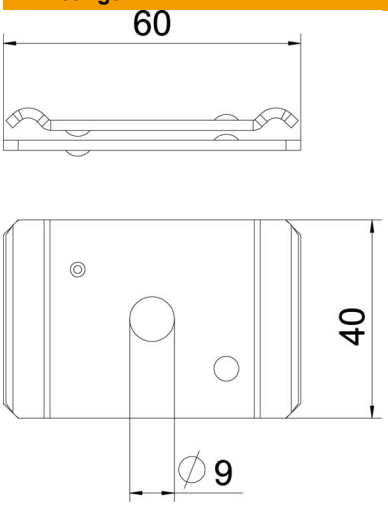

Lengte	65 mm
Breedte	40 mm
Hoogte	6,5 mm

Technische gegevens

Uitvoering	Ingehangen
Functiebehoud	nee
Geschikt voor draadgoot	ja
Geschikt voor kabelladder	nee
Geschikt voor kabelgoot	nee
Gatdiameter	9 mm
ROHS-conform	ja
Verstelbaar	nee