Fiche technique

Suspension centrale pour chemin de câbles en treillis FT

Référence: 6015243



Suspension centrale par tige filetée en deux parties, pour chemin de câbles en treillis.
Lors de la pose des câbles, veillez à obtenir une répartition homogène. Largeur maximale de 200mm pour le chemin de câbles en treillis.

St	Acier
FT	galvanisé à chaud par trempage

Données de base

Référence	6015243
Typee	GMA M8 FT
Désignation 1	Suspension centrale
Désignation 2	pour tige filetée M8
Fabricant	OBO
Dimension	60x40
Couleur	zinc
Matériau	Acier
Surface	galvanisé à chaud par trempage
Norme de surface	DIN EN ISO 1461
Unité d'emballage minimale	25
Unité de quantité	pc
Poids	7,4 kg
Unité de poids	kg/100 pc
Empreinte CO2 (GWP) du berceau à la porte	0,1976 kg CO2e / 1 Pièce

Fiche technique

Suspension centrale pour chemin de câbles en treillis FT

Référence: 6015243

Dimensions

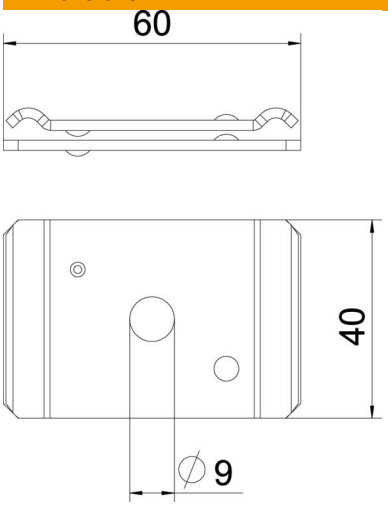

Longueur	65 mm
Largeur	40 mm
Hauteur	6,5 mm

Caractéristiques techniques

Modèle	accroché
Maintien en fonction	non
Convient pour un chemin de câbles en treillis	oui
Convient pour une échelle à câbles	non
Convient pour chemin de câbles	non
Diamètre du trou	9 mm
Conformité ROHS	oui
Réglable	non